Зарегистрировано в Национальном реестре правовых актов
Республики Беларусь 6 марта 2026 г. N 6-1/55792

ПОСТАНОВЛЕНИЕ СОВЕТА МИНИСТРОВ РЕСПУБЛИКИ БЕЛАРУСЬ
6 марта 2026 г. N 111

ОБ УЧАСТИИ В ДОРОЖНОМ ДВИЖЕНИИ КОЛЕСНЫХ ТРАКТОРОВ, ПРИЦЕПОВ К НИМ И САМОХОДНЫХ МАШИН

На основании абзацев четвертого, шестого, восьмого и семнадцатого статьи 10 Закона Республики Беларусь от 5 января 2008 г. N 313-З "О дорожном движении" Совет Министров Республики Беларусь ПОСТАНОВЛЯЕТ:

1. Утвердить:

Положение о порядке подтверждения соответствия требованиям к конструкции колесных тракторов, прицепов к ним и самоходных машин, являющихся результатом индивидуального творчества, в случае их участия в дорожном движении (прилагается);

Правила государственной регистрации и государственного учета колесных тракторов, прицепов к ним и самоходных машин, их снятия с государственного учета и внесения изменений в документы, связанные с государственной регистрацией колесных тракторов, прицепов к ним и самоходных машин (прилагаются);

Правила проведения государственного технического осмотра колесных тракторов, прицепов к ним, самоходных машин и их допуска к участию в дорожном движении (прилагаются);

Положение о порядке выдачи и обмена водительского удостоверения на право управления колесным трактором, самоходной машиной (удостоверения тракториста-машиниста) (прилагается).

2. Установить требования к конструкции колесных тракторов, прицепов к ним и самоходных машин, являющихся результатом индивидуального творчества, в случае их участия в дорожном движении согласно приложению 1.

3. Признать утратившими силу постановления Совета Министров Республики Беларусь согласно приложению 2.

4. Настоящее постановление вступает в силу через месяц после его официального опубликования.

Премьер-министр Республики Беларусь А.Турчин

Приложение 1
к постановлению
Совета Министров
Республики Беларусь
06.03.2026 N 111

ТРЕБОВАНИЯ К КОНСТРУКЦИИ КОЛЕСНЫХ ТРАКТОРОВ, ПРИЦЕПОВ К НИМ И САМОХОДНЫХ МАШИН, ЯВЛЯЮЩИХСЯ РЕЗУЛЬТАТОМ ИНДИВИДУАЛЬНОГО ТВОРЧЕСТВА, В СЛУЧАЕ ИХ УЧАСТИЯ В ДОРОЖНОМ ДВИЖЕНИИ

ГЛАВА 1
ОБЩИЕ ПОЛОЖЕНИЯ

1. Настоящие требования распространяются на колесные тракторы, прицепы к ним и самоходные машины (далее, если не указано иное, - машины), являющиеся результатом

индивидуального творчества, изготовленные физическими лицами для собственных нужд, не предназначенные для выпуска в обращение на территории Республики Беларусь либо иного государства - члена Евразийского экономического союза в ходе коммерческой деятельности на безвозмездной или возмездной основе. Соответствие конструкции машин требованиям к конструкции является достаточным условием для их участия в дорожном движении.

2. Настоящие требования не распространяются на машины, являющиеся объектом регулирования технических нормативных правовых актов, технических регламентов Таможенного союза и Евразийского экономического союза (далее - ТНПА):

изготовленные юридическим лицом или физическим лицом, зарегистрированным в качестве индивидуального предпринимателя, осуществляющим от своего имени производство или производство и реализацию машин в целях распространения в ходе коммерческой деятельности на безвозмездной или возмездной основе;

изготовленные в условиях серийного производства или вне серийного производства в индивидуальном порядке из сборочного комплекта либо переоборудованные после выпуска в обращение при осуществлении их ремонта путем изменения их типа и (или) назначения либо внесения изменений в конструкцию машины, связанных с демонтажом или установкой новых комплектующих.

3. Для целей настоящих требований используются термины и их определения в значениях, установленных Правилами дорожного движения, утвержденными Указом Президента Республики Беларусь от 28 ноября 2005 г. N 551, а также следующие термины и их определения:

малогабаритный трактор - универсальное малогабаритное мобильное энергетическое средство на базе двухосного шасси, изготовленное в виде тягача или самоходного шасси, предназначенное для привода сменных навесных или прицепных сельскохозяйственных и иных машин;

полная (эксплуатационная) масса - масса снаряженного трактора с водителем;

прицеп - буксируемое трактором транспортное средство, предназначенное для перевозки грузов различного назначения, в том числе сельскохозяйственного или лесохозяйственного (к прицепам также относятся прицепы, у которых часть вертикальной нагрузки передается буксирующему трактору (полуприцепы).

4. Колесные тракторы в соответствии с их габаритами и мощностью подразделяются на тракторы и малогабаритные тракторы, которые имеют мощность двигателя до 19 киловатт, габаритные размеры по ширине не более 1550 миллиметров и транспортную скорость до 25 километров в час.

5. Колесные тракторы и самоходные машины должны быть снабжены устройствами для крепления средств пожаротушения, аптечки первой медицинской помощи и наружными зеркалами заднего вида.

Извлечение первичных средств пожаротушения и медикаментов должно осуществляться без применения инструмента.

ГЛАВА 2
ТРЕБОВАНИЯ К КОНСТРУКЦИИ ТРАКТОРОВ

6. Номинальная мощность двигателя трактора не должна превышать 80 киловатт.

7. Габариты трактора не должны превышать:

по ширине - 2500 миллиметров;

по высоте - 2500 миллиметров.

8. Угол поперечной статической устойчивости трактора должен быть не менее 35 градусов.

9. Транспортная скорость трактора не должна превышать 30 километров в час.

10. Нагрузка на управляемые колеса колесного трактора должна быть не менее 0,2 его полной (эксплуатационной) массы.

11. Тормозная система трактора должна обеспечивать тормозной путь на сухом горизонтальном участке дороги с твердым покрытием с начальной скоростью движения 20 километров в час - не более 6,4 метра, 10 километров в час - не более 2,1 метра, непрямолинейность движения во время торможения - не более 0,5 метра.

Стояночный тормоз должен удерживать трактор на уклоне не менее 18 процентов.

12. Трактор должен иметь кабину или каркас безопасности.

13. Конструкция кабины или каркаса безопасности, стекла кабины трактора должны исключать травмирование водителя.

14. На рабочем месте водителя трактора должна быть обеспечена хорошая обзорность при присоединении машин, а также по фронту движения агрегата.

15. Кабина трактора (при ее наличии) должна быть оборудована стеклоочистителями передних и задних стекол, наружным зеркалом заднего вида с регулировкой его положения, солнцезащитным козырьком, защищающим лицо водителя от солнечных лучей.

16. Кабина трактора должна иметь аварийные выходы, которыми могут служить двери, окна и люки.

Аварийные выходы должны открываться без помощи инструмента.

17. Двери кабины трактора должны быть оборудованы замками и стопориться автоматически в крайних положениях.

18. Рычаги и педали управления трактором должны легко перемещаться и иметь надежные фиксирующие устройства, исключающие самопроизвольное включение и выключение передач и приводов рабочих органов.

19. Заправочные горловины топливных баков и системы охлаждения двигателя трактора, оборудованные пробками, должны находиться вне кабины.

Расположение заправочных горловин должно быть таким, чтобы при заправке исключалось попадание топлива на части трактора, способные его воспламенить. Пробки топливных баков должны быть герметичными.

20. Конструкция капота или поднимаемых ограждений трактора при поднятом положении должна исключать возможность их самопроизвольного опускания.

21. Рулевое управление трактора должно обеспечивать его устойчивое прямолинейное движение.

22. Люфт рулевого колеса трактора при работающем двигателе не должен превышать 25 градусов.

23. Трактор должен иметь звуковой сигнал с включением его из кабины.

24. Трактор должен быть оборудован внешними световыми приборами согласно требованиям ТНПА:

двумя рабочими фарами ближнего света белого цвета, расположенными симметрично по отношению к вертикальной оси трактора;

передними фонарями, имеющими габаритные огни белого цвета и указатели поворота оранжевого цвета;

задними фонарями, имеющими габаритные огни красного цвета, указатели поворота оранжевого цвета, сигналы торможения красного цвета;

фонарем освещения регистрационного знака белого цвета;

световозвращателями задними красного цвета;

мигающим световым сигналом (проблесковым маячком) оранжевого или желтого цвета.

25. Движущиеся, вращающиеся части трактора или части, имеющие температуру выше 70 градусов Цельсия, должны быть защищены ограждениями.

26. Трактор должен быть оборудован блокировочным устройством, предотвращающим запуск двигателя при включенной передаче.

27. Применение самодельных деталей и узлов в механизмах рулевого управления, тормозной системы, освещения трактора не допускается.

28. Трактор должен иметь передачу заднего хода.

29. Выпускная система двигателя трактора должна иметь глушитель шума выхлопа и искрогашения. В местах соединений прорыв газов и искр не допускается.

30. Шины должны соответствовать допускаемой максимальной нагрузке и скорости движения трактора. Не допускается установка на одну ось шин различного размера и модели, с изношенным протектором (грунтозацепами).

31. Конструкция трактора должна предусматривать грязезащитные фартуки и брызговики.

32. Трактор должен иметь опознавательный знак "Тихоходное транспортное

средство".

ГЛАВА 3
ТРЕБОВАНИЯ К КОНСТРУКЦИИ МАЛОГАБАРИТНЫХ ТРАКТОРОВ

33. Габариты малогабаритного трактора не должны превышать:

по ширине - 1550 миллиметров;

по длине - 2500 миллиметров;

по высоте - 2150 миллиметров.

34. Максимальная скорость малогабаритного трактора не должна превышать 25 километров в час.

35. Угол поперечной статической устойчивости малогабаритного трактора должен быть не менее 20 градусов.

36. Малогабаритный трактор должен быть оборудован рабочим и стояночным тормозами. Тормозная система малогабаритного трактора должна обеспечивать тормозной путь на сухом горизонтальном участке дороги с твердым покрытием с начальной скоростью движения 25 километров в час не более 9,4 метра.

37. Малогабаритный трактор должен иметь кабину или каркас безопасности либо дугу безопасности, обеспечивающие защиту при опрокидывании.

38. Тягово-сцепное устройство малогабаритного трактора для буксировки прицепа должно соответствовать требованиям ТНПА.

39. Малогабаритный трактор должен иметь передачу заднего хода.

40. Малогабаритный трактор может быть оборудован приборами контроля его технического состояния.

41. Малогабаритный трактор должен быть оборудован устройством экстренной остановки двигателя.

42. Малогабаритный трактор должен быть оборудован внешними световыми приборами:

двумя рабочими фарами ближнего света белого цвета, расположенными симметрично по отношению к вертикальной оси трактора;

передними фонарями, имеющими габаритные огни белого цвета и указатели поворота оранжевого цвета;

задними фонарями, имеющими габаритные огни красного цвета, указатели поворота оранжевого цвета, сигналы торможения красного цвета;

фонарем освещения регистрационного знака белого цвета;

мигающим световым сигналом (проблесковым маячком) оранжевого или желтого цвета.

В конструкции малогабаритного трактора допускается применение световых приборов, изготовленных только в условиях серийного производства.

43. Движущиеся, вращающиеся части малогабаритного трактора (передаточные механизмы, карданные, цепные, ременные и зубчатые передачи и тому подобное) должны быть встроены в конструкцию либо защищены кожухами или ограждениями и не должны создавать опасность для обслуживающего персонала и находящихся рядом людей.

44. Система запуска двигателя малогабаритного трактора должна исключать его запуск при включенной передаче.

45. Выпускная система двигателя малогабаритного трактора должна иметь глушитель шума выхлопа и искрогашения. В местах соединений прорыв газов и искр не допускается.

46. Шины должны соответствовать допускаемой максимальной нагрузке и скорости движения малогабаритного трактора. Не допускается установка на одну ось шин различного размера и модели, с изношенным протектором (грунтозацепами).

47. Конструкция малогабаритного трактора должна предусматривать грязезащитные фартуки и брызговики.

48. Малогабаритный трактор должен иметь знак "Тихоходное транспортное средство".

ГЛАВА 4
ТРЕБОВАНИЯ К КОНСТРУКЦИИ ПРИЦЕПОВ

49. Габарит прицепа по ширине не должен превышать 2550 миллиметров.

50. Дорожный просвет прицепа под осями не должен быть менее 300 миллиметров.

51. Угол поперечной статической устойчивости должен быть не менее 30 градусов для прицепа и 25 градусов - для полуприцепа.

52. Угол поворота дышла двухосного прицепа не должен быть менее 30 градусов.

53. Прицеп должен быть оборудован рабочим тормозом с приводом, управляемым с места водителя. Рабочий тормоз должен обеспечивать тормозной путь на сухом горизонтальном участке дороги с твердым покрытием с начальной скоростью движения 20 километров в час не более 6,4 метра.

54. Прицеп должен иметь стояночную тормозную систему с механическим приводом, удерживающую его с полным грузом в заторможенном состоянии на сухой дороге с твердым покрытием на уклоне не менее 18 процентов.

55. При движении по прямой прицеп должен обеспечивать прямолинейное движение.

56. Сцепная петля прицепа должна соответствовать обязательным для соблюдения требованиям ТНПА.

57. Прицеп должен быть оборудован фонарем освещения регистрационного знака, сигналами торможения, указателями поворотов, световозвращателями передними белого цвета и задними красного цвета, соответствующими требованиям ТНПА.

58. Длина прицепа в сцепке с трактором не должна превышать 12 метров.

59. Прицеп должен иметь опознавательный знак "Тихоходное транспортное средство".

ГЛАВА 5
ТРЕБОВАНИЯ К КОНСТРУКЦИИ САМОХОДНЫХ МАШИН

60. Номинальная мощность двигателя самоходной машины не должна превышать 80 киловатт.

61. Габариты самоходной машины в транспортном положении не должны превышать:

по ширине - 2500 миллиметров;

по высоте - 3000 миллиметров.

62. Угол поперечной статической устойчивости самоходной машины должен быть не менее 30 градусов.

Двигатель, коробка передач должны располагаться в нижней части самоходной машины.

63. Транспортная скорость не должна превышать 20 километров в час для самоходных колесных машин и 10 километров в час для самоходных машин с гусеничным движителем.

64. Нагрузка на управляемые колеса самоходной машины должна быть не менее 0,2 ее полной (эксплуатационной) массы.

65. Тормозная система самоходной машины должна обеспечивать:

тормозной путь на сухом горизонтальном участке дороги с твердым покрытием с начальной скоростью движения 20 километров в час не более 8 метров, 10 километров в час - не более 2,1 метра, непрямолинейность движения во время торможения - не более 0,5 метра;

остановку и удержание самоходной машины на уклоне до 18 процентов.

66. Самоходная машина должна иметь кабину или каркас безопасности.

67. Конструкция кабины или каркаса безопасности, стекла кабины самоходной машины должны исключать травмирование водителя.

68. На рабочем месте водителя должна быть обеспечена хорошая обзорность при движении и работе самоходной машины.

69. Кабина самоходной машины (при ее наличии) должна быть оборудована стеклоочистителем переднего стекла, наружным зеркалом заднего вида с регулировкой

его положения, солнцезащитным козырьком, защищающим лицо водителя от солнечных лучей.

70. Кабина самоходной машины должна иметь аварийные выходы, которыми могут служить двери, окна и люки.

Аварийные выходы должны открываться без помощи инструмента.

71. Двери кабины самоходной машины должны быть оборудованы замками и стопориться автоматически в крайних положениях.

72. Рычаги и педали управления самоходной машины должны легко перемещаться и иметь надежные фиксирующие устройства, исключающие самопроизвольное включение и выключение передач и приводов рабочих органов.

73. Заправочные горловины топливных баков и системы охлаждения двигателя самоходной машины, оборудованные пробками, должны находиться вне кабины.

Расположение заправочных горловин должно быть таким, чтобы при заправке исключалось попадание топлива на части самоходной машины, способные его воспламенить. Пробки топливных баков должны быть герметичными.

74. Конструкция капота или защитных ограждений самоходной машины при поднятом положении должна исключать возможность их самопроизвольного опускания.

75. Рулевое управление самоходной машины должно обеспечивать ее устойчивое прямолинейное движение.

76. Люфт рулевого колеса самоходной машины при работающем двигателе не должен превышать 25 градусов.

77. Самоходная машина должна иметь звуковой сигнал с включением его из кабины.

78. Самоходная машина должна быть оборудована внешними световыми приборами:

двумя рабочими фарами ближнего света белого цвета, расположенными симметрично по отношению к вертикальной оси трактора;

передними фонарями, имеющими габаритные огни белого цвета и указатели поворота оранжевого цвета;

задними фонарями, имеющими габаритные огни красного цвета, указатели поворота оранжевого цвета, сигналы торможения красного цвета;

фонарем освещения регистрационного знака белого цвета;

световозвращателями задними красного цвета;

мигающим световым сигналом (проблесковым маячком) оранжевого или желтого цвета.

79. Движущиеся, вращающиеся части самоходной машины или части, имеющие температуру выше 70 градусов Цельсия, должны быть защищены ограждениями.

80. Самоходная машина должна быть оборудована блокировочным устройством, предотвращающим запуск двигателя при включенной передаче.

81. Применение самодельных деталей и узлов в механизмах рулевого управления, тормозной системы, освещения самоходной машины не допускается.

82. Самоходная машина должна иметь передачу заднего хода.

83. Выпускная система двигателя самоходной машины должна иметь глушитель шума выхлопа и искрогашения. В местах соединений прорыв газов и искр не допускается.

84. Шины должны соответствовать допускаемой максимальной нагрузке и скорости движения самоходной машины. Не допускается установка на одну ось шин различного размера и модели, с изношенным протектором (грунтозацепами).

85. Гусеничный движитель самоходной машины не должен повреждать проезжую часть дороги.

86. Самоходная машина должна иметь опознавательный знак "Тихоходное транспортное средство".

Приложение 2
к постановлению

Совета Министров
Республики Беларусь
06.03.2026 N 111

ПЕРЕЧЕНЬ
УТРАТИВШИХ СИЛУ ПОСТАНОВЛЕНИЙ СОВЕТА МИНИСТРОВ РЕСПУБЛИКИ БЕЛАРУСЬ

1. Абзацы третий - пятый пункта 1 постановления Совета Министров Республики Беларусь от 30 апреля 2008 г. N 630 "О реализации Закона Республики Беларусь от 5 января 2008 г. N 313-З "О дорожном движении".

2. Подпункт 1.84 пункта 1 постановления Совета Министров Республики Беларусь от 23 декабря 2008 г. N 2010 "О внесении изменений и дополнений в некоторые постановления Совета Министров Республики Беларусь по вопросу документирования населения Республики Беларусь".

3. Подпункт 1.39 пункта 1 постановления Совета Министров Республики Беларусь от 6 мая 2009 г. N 599 "О внесении изменений и дополнений в некоторые постановления Совета Министров Республики Беларусь по вопросам осуществления административных процедур".

4. Абзац третий подпункта 1.20 пункта 1 постановления Совета Министров Республики Беларусь от 19 мая 2009 г. N 646 "О внесении изменений и дополнений в некоторые постановления Совета Министров Республики Беларусь по вопросам вынужденной миграции".

5. Подпункты 1.2 - 1.4 пункта 1 постановления Совета Министров Республики Беларусь от 23 июля 2010 г. N 1107 "О внесении дополнений и изменений в постановление Совета Министров Республики Беларусь от 30 апреля 2008 г. N 630".

6. Подпункты 1.2 и 1.3 пункта 1 постановления Совета Министров Республики Беларусь от 6 апреля 2011 г. N 451 "О внесении дополнений и изменений в постановление Совета Министров Республики Беларусь от 30 апреля 2008 г. N 630".

7. Абзацы третий и четвертый подпункта 1.25 пункта 1 постановления Совета Министров Республики Беларусь от 12 октября 2012 г. N 926 "О внесении изменений и дополнений в некоторые постановления Совета Министров Республики Беларусь".

8. Подпункты 1.12.2 - 1.12.4 пункта 1 постановления Совета Министров Республики Беларусь от 29 марта 2013 г. N 234 "О внесении изменений и дополнений в некоторые постановления Совета Министров Республики Беларусь по вопросам осуществления административных процедур и признании утратившим силу подпункта 1.7 пункта 1 постановления Совета Министров Республики Беларусь от 6 февраля 2012 г. N 123".

9. Постановление Совета Министров Республики Беларусь от 30 мая 2013 г. N 429 "О внесении дополнения и изменения в постановление Совета Министров Республики Беларусь от 30 апреля 2008 г. N 630".

10. Подпункт 1.3 пункта 1 постановления Совета Министров Республики Беларусь от 26 февраля 2014 г. N 166 "О внесении дополнений и изменений в постановления Совета Министров Республики Беларусь и признании утратившими силу постановлений и структурных элементов постановлений Совета Министров Республики Беларусь".

11. Подпункт 1.28 пункта 1 постановления Совета Министров Республики Беларусь от 25 мая 2018 г. N 396 "Об изменении некоторых постановлений Совета Министров Республики Беларусь".

12. Абзацы тридцать шестой - двести сорок шестой пункта 22 приложения 2 к постановлению Совета Министров Республики Беларусь от 25 марта 2022 г. N 175 "Об изменении постановлений Совета Министров Республики Беларусь по вопросам осуществления административных процедур в отношении субъектов хозяйствования".

13. Постановление Совета Министров Республики Беларусь от 9 августа 2022 г. N 515 "О реализации Закона Республики Беларусь от 14 декабря 2021 г. N 134-З "Об изменении Закона Республики Беларусь "О дорожном движении".

14. Подпункт 4.1 пункта 4 постановления Совета Министров Республики Беларусь от 30 декабря 2022 г. N 951 "Об утилизации самоходных машин и (или) прицепов к ним".

15. Подпункты 1.10 и 1.35 пункта 1 постановления Совета Министров Республики

Беларусь от 27 февраля 2023 г. N 155 "Об изменении постановлений Совета Министров Республики Беларусь".

16. Подпункт 1.2 пункта 1 постановления Совета Министров Республики Беларусь от 3 июня 2023 г. N 366 "Об изменении постановлений Совета Министров Республики Беларусь".

17. Абзацы сорок третий - сто двадцать третий подпункта 1.13 пункта 1 постановления Совета Министров Республики Беларусь от 23 августа 2024 г. N 619 "Об изменении постановлений Совета Министров Республики Беларусь".

18. Постановление Совета Министров Республики Беларусь от 2 апреля 2025 г. N 196 "Об изменении постановления Совета Министров Республики Беларусь от 30 апреля 2008 г. N 630".

19. Пункт 2 приложения 1 к постановлению Совета Министров Республики Беларусь от 28 августа 2025 г. N 468 "О реализации Закона Республики Беларусь от 11 октября 2024 г. N 33-З "Об аккредитации в Национальной системе аккредитации Республики Беларусь".

20. Пункт 4 приложения 1 к постановлению Совета Министров Республики Беларусь от 21 ноября 2025 г. N 660 "Об изменении постановлений Совета Министров Республики Беларусь".

УТВЕРЖДЕНО
Постановление
Совета Министров
Республики Беларусь
06.03.2026 N 111

ПОЛОЖЕНИЕ
О ПОРЯДКЕ ПОДТВЕРЖДЕНИЯ СООТВЕТСТВИЯ ТРЕБОВАНИЯМ К КОНСТРУКЦИИ КОЛЕСНЫХ ТРАКТОРОВ, ПРИЦЕПОВ К НИМ И САМОХОДНЫХ МАШИН, ЯВЛЯЮЩИХСЯ РЕЗУЛЬТАТОМ ИНДИВИДУАЛЬНОГО ТВОРЧЕСТВА, В СЛУЧАЕ ИХ УЧАСТИЯ В ДОРОЖНОМ ДВИЖЕНИИ

ГЛАВА 1
ОБЩИЕ ПОЛОЖЕНИЯ

1. Настоящим Положением устанавливается порядок подтверждения соответствия требованиям к конструкции колесных тракторов, прицепов к ним и самоходных машин (далее, если не указано иное, - машины), изготовленных в результате индивидуального творчества для собственных нужд их изготовителей (физических лиц) (далее, если не указано иное, - требования к конструкции), в рамках осуществления государственной регистрации машин для целей оформления электронных паспортов самоходных машин и других видов техники и участия машин в дорожном движении.

2. Проверка соответствия требованиям к конструкции выполняется государственным органом (организацией), осуществляющим государственную регистрацию и государственный учет колесных тракторов, прицепов к ним, самоходных машин по месту жительства граждан либо по месту пребывания в случаях, если регистрация по месту пребывания является обязательной.

К участию в проведении указанной проверки могут быть привлечены эксперты и (или) специалисты сторонних организаций (с их согласия), имеющие высшее или среднее специальное образование в области техники или технологии и обладающие специальными знаниями.

3. По результатам проверки соответствия требованиям к конструкции подготавливается заключение, которое должно содержать:

фамилию, собственное имя, отчество (если таковое имеется) работника государственного органа (организации), осуществляющего государственную регистрацию и государственный учет колесных тракторов, прицепов к ним, самоходных машин,

эксперта и (или) специалиста, имеющиеся у них образование и квалификацию (если они привлекались к проверке);

перечень использованных для сборки машин компонентов, являющихся составной частью серийно выпускаемого (ранее выпускавшегося) транспортного средства, и (или) компонентов, поставляемых в качестве сменных (запасных) частей для транспортного средства, находящегося в эксплуатации, или на сборочное производство;

общее техническое описание типа машины, сведения об общих характеристиках машины в объеме, достаточном для оформления электронного паспорта самоходной машины и других видов техники;

сведения о проведении измерений и их результатах;

вывод о соответствии машины требованиям к конструкции.

Заключение по результатам проверки соответствия требованиям к конструкции приобщается к документам, являющимся основанием для государственной регистрации машины, а его второй экземпляр выдается изготовителю.

ГЛАВА 2
ПРОВЕРКА СООТВЕТСТВИЯ ТРЕБОВАНИЯМ К КОНСТРУКЦИИ ТРАКТОРА

4. Номинальная мощность двигателя трактора определяется по данным его изготовителя.

5. Габаритные размеры трактора определяются по его крайним точкам.

6. Статическая устойчивость трактора проверяется путем замеров ширины его колеи (не менее 1250 миллиметров по передним колесам и 1400 миллиметров по задним), высоты расположения двигателя (не более 1600 миллиметров до верхней точки головки двигателя). Все основные агрегаты трактора (двигатель, коробка передач, мосты) должны располагаться по его продольной оси симметрии.

7. Максимальная транспортная скорость трактора определяется на контрольном участке горизонтальной сухой дороги с твердым покрытием (асфальт, бетон) длиной не менее 100 метров на высшей передаче после достижения двигателем максимальных оборотов по формуле

$$V_{max} = 3{,}6\frac{L}{T},$$

где *Vmax* - максимальная транспортная скорость трактора;

L - длина контрольного участка дороги в метрах;

T - время пробега трактором контрольного участка дороги в секундах.

8. Нагрузка на управляемые колеса определяется делением массы трактора, приходящейся на управляемые колеса, на полную (эксплуатационную) массу всего трактора. Массы определяются на весах.

9. Тормозной путь (S) трактора (рисунок) замеряется на сухом горизонтальном участке дороги с твердым покрытием (асфальт, бетон). Значение тормозного пути определяется измерением расстояния от контрольной точки Б в момент нажатия на педаль тормоза до контрольной точки Б[1] после остановки трактора параллельно направлению прямолинейного движения до торможения. А - значение непрямолинейности движения машины.

Рисунок

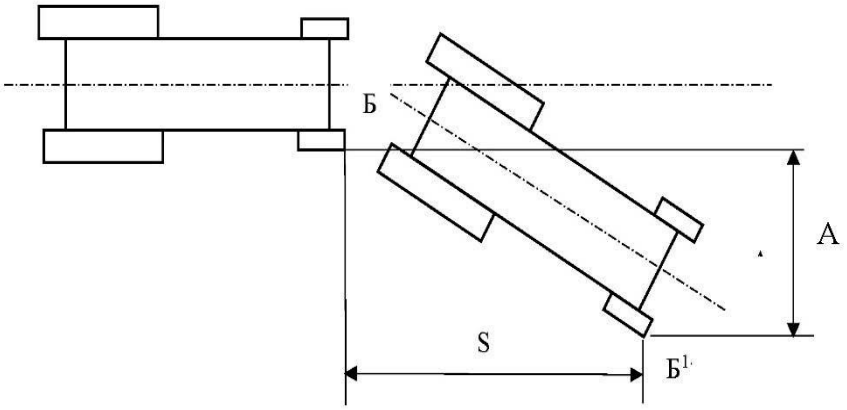

10. Параметры трактора в соответствии с пунктами 12 - 21, 23 - 32 приложения 1 к постановлению, утвердившему настоящее Положение, определяются визуально с проверкой их эффективности.

11. Люфт рулевого колеса трактора определяется на месте при положении управляемых колес, соответствующем движению трактора по прямой.

Проверка работы рулевого управления трактора производится с работающим усилителем (при его наличии).

ГЛАВА 3
ПРОВЕРКА СООТВЕТСТВИЯ ТРЕБОВАНИЯМ К КОНСТРУКЦИИ МАЛОГАБАРИТНОГО ТРАКТОРА

12. Удельная мощность малогабаритного трактора определяется по формуле

$$N_{уд} = \frac{N_{дв} \times 100}{G_{маш} + 70},$$

где $N_{уд}$ - удельная мощность малогабаритного трактора;

$N_{дв}$ - номинальная мощность двигателя малогабаритного трактора в лошадиных силах или киловаттах, указанная в заводской характеристике двигателя;

$G_{маш}$ - масса снаряженного малогабаритного трактора в килограммах.

13. Габаритные размеры малогабаритного трактора определяются по его крайним точкам.

14. Максимальная транспортная скорость малогабаритного трактора определяется на контрольном участке сухой горизонтальной дороги с твердым покрытием (асфальт, бетон) длиной не менее 100 метров на высшей передаче после достижения двигателем максимальных оборотов по формуле

$$V_{max} = 3{,}6\frac{L}{T},$$

где V_{max} - максимальная транспортная скорость малогабаритного трактора;

L - длина контрольного участка дороги в метрах;

T - время пробега малогабаритным трактором контрольного участка дороги в секундах.

15. Статическая устойчивость малогабаритного трактора проверяется путем замеров ширины его колеи (не менее 700 миллиметров), дорожного просвета (не более 270 миллиметров), высоты расположения двигателя (не более 1500 миллиметров до верхней точки головки двигателя). Все основные агрегаты малогабаритного трактора (двигатель, коробка передач, мосты) должны располагаться по его продольной оси симметрии.

16. Тормозной путь малогабаритного трактора замеряется на сухом горизонтальном участке дороги с твердым покрытием (асфальт, бетон) согласно пункту 9 настоящего

Положения.

17. Параметры малогабаритного трактора в соответствии с пунктами 37 - 48 приложения 1 к постановлению, утвердившему настоящее Положение, определяются визуально с проверкой эффективности этих параметров.

ГЛАВА 4
ПРОВЕРКА СООТВЕТСТВИЯ ТРЕБОВАНИЯМ К КОНСТРУКЦИИ ПРИЦЕПА

18. Габаритные размеры прицепа определяются по его крайним точкам, дорожный просвет - по расстоянию между крайней нижней точкой оси до опорной поверхности.

19. Статическая устойчивость прицепа проверяется при его сцепке с трактором (далее - тракторный поезд) путем замеров ширины колеи прицепа (не менее 1400 миллиметров по колесам), высоты расположения платформы прицепа (не более 1000 миллиметров).

20. Замеры угла поворота дышла прицепа от продольной оси производятся при максимальном его повороте вправо и влево.

21. Тормозной путь прицепа в составе тракторного поезда замеряется на сухом горизонтальном участке дороги с твердым покрытием (асфальт, бетон) согласно пункту 9 настоящего Положения.

22. Проверка эффективности работы стояночной тормозной системы прицепа определяется путем установки тракторного поезда в заторможенном состоянии при действии рабочих и стояночных тормозов на участке дороги с продольным уклоном 18 процентов. После растормаживания рабочих тормозов удержание на уклоне должно обеспечиваться стояночной тормозной системой.

Эффективность действия стояночной тормозной системы оценивается в положениях, соответствующих подъему и спуску на одном и том же участке дороги. Проверка указанной эффективности осуществляется не менее 5 минут. Начало отсчета времени проверки стояночной тормозной системы соответствует моменту выключения рабочего тормоза.

23. Параметры прицепа в соответствии с пунктами 56, 57 и 59 приложения 1 к постановлению, утвердившему настоящее Положение, определяются визуально с проверкой их эффективности.

24. Длина тракторного поезда определяется между его крайней передней и крайней задней точками.

ГЛАВА 5
ПРОВЕРКА СООТВЕТСТВИЯ ТРЕБОВАНИЯМ К КОНСТРУКЦИИ САМОХОДНОЙ МАШИНЫ

25. Номинальная мощность двигателя самоходной машины определяется по данным ее изготовителя.

26. Габаритные размеры самоходной машины определяются по ее крайним точкам.

27. Статическая устойчивость самоходной машины проверяется путем замеров ширины колеи самоходной машины (не менее 700 миллиметров), дорожного просвета (не более 270 миллиметров) и высоты самоходной машины (не более 3000 миллиметров).

28. Максимальная транспортная скорость самоходной машины определяется на контрольном участке сухой горизонтальной дороги с твердым покрытием (асфальт, бетон) длиной не менее 100 м на высшей передаче после достижения двигателем максимальных оборотов по формуле

$$V_{max} = 3{,}6\frac{L}{T},$$

где *Vmax* - максимальная транспортная скорость самоходной машины;

L - длина контрольного участка дороги в метрах;

T - время пробега самоходной машиной контрольного участка дороги в секундах.

29. Нагрузка на управляемые колеса определяется делением массы самоходной

машины, приходящейся на управляемые колеса, на полную (эксплуатационную) массу всей самоходной машины. Массы определяются на весах.

30. Тормозной путь самоходной машины замеряется на сухом горизонтальном участке дороги с твердым покрытием (асфальт, бетон) согласно пункту 9 настоящего Положения.

31. Параметры самоходной машины в соответствии с пунктами 66 - 75, 77 - 86 приложения 1 к постановлению, утвердившему настоящее Положение, определяются визуально с проверкой их эффективности.

32. Люфт рулевого колеса самоходной машины определяется на месте при положении управляемых колес, соответствующем движению самоходной машины по прямой.

Проверка работы рулевого управления самоходной машины производится с работающим усилителем (при его наличии).

УТВЕРЖДЕНО
Постановление
Совета Министров
Республики Беларусь
06.03.2026 N 111

ПРАВИЛА
ГОСУДАРСТВЕННОЙ РЕГИСТРАЦИИ И ГОСУДАРСТВЕННОГО УЧЕТА КОЛЕСНЫХ ТРАКТОРОВ, ПРИЦЕПОВ К НИМ И САМОХОДНЫХ МАШИН, ИХ СНЯТИЯ С ГОСУДАРСТВЕННОГО УЧЕТА И ВНЕСЕНИЯ ИЗМЕНЕНИЙ В ДОКУМЕНТЫ, СВЯЗАННЫЕ С ГОСУДАРСТВЕННОЙ РЕГИСТРАЦИЕЙ КОЛЕСНЫХ ТРАКТОРОВ, ПРИЦЕПОВ К НИМ И САМОХОДНЫХ МАШИН

ГЛАВА 1
ОБЩИЕ ПОЛОЖЕНИЯ

1. Настоящими Правилами устанавливается порядок государственной регистрации и государственного учета колесных тракторов, прицепов к ним и самоходных машин (далее, если не указано иное, - машины), снятия их с государственного учета и внесения изменений в документы, связанные с государственной регистрацией машин (далее, если не указано иное, - регистрационные действия).

2. Для целей настоящих Правил используются термины и их определения в значениях, установленных Законом Республики Беларусь от 28 октября 2008 г. N 433-З "Об основах административных процедур", Правилами дорожного движения, утвержденными Указом Президента Республики Беларусь от 28 ноября 2005 г. N 551, иными актами законодательства, а также следующие термины и их определения:

документ, связанный с государственной регистрацией машины (далее - регистрационный документ), - документ, выдаваемый органами, уполномоченными на осуществление соответствующей административной процедуры, и подтверждающий государственную регистрацию машины и присвоение ей регистрационного знака;

государственная регистрация машины (далее - регистрация машины) - административная процедура, осуществляемая уполномоченным органом в соответствии с законодательством на основании заявления заинтересованного лица по форме согласно приложению 1 или приложению 2 (далее, если не указано иное, - заявление), при которой производятся государственный учет машины и выдача заинтересованному лицу в целях идентификации машины при участии в дорожном движении регистрационного документа и регистрационного знака;

государственный учет машины (далее - учет машины) - внесение сведений о машине и ее собственнике, ином лице, которому машина принадлежит на праве хозяйственного ведения или оперативного управления (далее - собственник), лизингополучателе машины

(далее - лизингополучатель) в автоматизированную информационную систему Министерства сельского хозяйства и продовольствия (далее - АИС) и книгу учета регистрации машин (далее - книга учета);

идентификация машины - установление тождественности заводской маркировки, имеющейся на машине, а также характеристик машины, определяющих наименование, тип, марку, модель, и данных, содержащихся в представленных документах и (или) в АИС, проводимое без разборки либо отделения основных компонентов машины;

осмотр машины - обследование машины в целях ее идентификации и проверки отсутствия признаков сокрытия, подделки, изменения, уничтожения идентификационного номера трактора, заводского (серийного) номера прицепа, самоходной машины (далее - идентификационный номер), проводимое без разборки либо отделения основных компонентов машины;

прицеп - буксируемое трактором транспортное средство, предназначенное для перевозки грузов различного назначения, в том числе сельскохозяйственного или лесохозяйственного (к прицепам также относятся прицепы, у которых часть вертикальной нагрузки передается буксирующему трактору (полуприцепы).

3. Регистрационные действия осуществляются:

в отношении физических лиц, не являющихся индивидуальными предпринимателями (далее - физические лица), - уполномоченным органом, определенным в пунктах 15.30 - 15.32, 15.34 и 15.35 перечня административных процедур, осуществляемых государственными органами и иными организациями по заявлениям граждан, утвержденного Указом Президента Республики Беларусь от 26 апреля 2010 г. N 200 (далее - перечень административных процедур);

в отношении субъектов хозяйствования - уполномоченным органом, определенным в подпунктах 5.8.1 - 5.8.5 пункта 5.8 единого перечня административных процедур, осуществляемых в отношении субъектов хозяйствования, утвержденного постановлением Совета Министров Республики Беларусь от 24 сентября 2021 г. N 548.

4. Для осуществления регистрационных действий машина должна быть представлена для осмотра в уполномоченный орган, в котором регистрационные действия будут осуществляться.

Заинтересованное лицо, представившее машину на осмотр, обязано обеспечить доступ к месту нанесения идентификационного номера и очистить его от загрязнений и коррозии.

Результаты осмотра оформляются уполномоченным органом путем внесения соответствующих сведений в заявление, при этом:

результат "соответствует" действителен для осуществления регистрационных действий в течение 30 дней;

результат "не соответствует" сопровождается указанием причин принятия такого решения.

Допускается осуществление регистрационных действий на основании акта осмотра машины по форме, устанавливаемой Министерством сельского хозяйства и продовольствия (далее - акт осмотра машины), составленного уполномоченным органом по месту нахождения машины либо в случае снятия машины с учета регистрирующим органом другого государства.

Выдача акта осмотра машины физическим лицам осуществляется на основании заявления по форме согласно приложению 1 с представлением документов, указанных в пункте 15.34 перечня административных процедур.

Получение акта осмотра машины субъектом хозяйствования осуществляется на основании заявления по форме согласно приложению 2 с представлением свидетельства о регистрации машины (далее - свидетельство о регистрации) (технического талона) и документа, подтверждающего уплату государственной пошлины, соответствующего требованиям, определенным в пункте 6 статьи 287 Налогового кодекса Республики Беларусь (за исключением случаев уплаты государственной пошлины посредством использования платежной системы в едином расчетном и информационном пространстве и наличия в заявлении сведений об этом с указанием учетного номера платежной операции).

Проведение осмотра не требуется в случае:

регистрации машины, ранее не бывшей в эксплуатации, год выпуска которой соответствует текущему либо предыдущему году, реализованной юридическим лицом, зарегистрированным в Республике Беларусь, при наличии сведений о данной машине в системе электронных паспортов транспортных средств (паспортов шасси транспортных средств), электронных паспортов самоходных машин и других видов техники;

внесения изменений в регистрационные документы, если данные изменения не связаны с внесением изменений в конструкцию машины (в связи с переименованием, изменением места нахождения юридического лица (филиала, представительства и другого обособленного подразделения), изменением места жительства, фамилии, собственного имени или отчества физического лица (индивидуального предпринимателя);

выдачи свидетельства о регистрации при его утрате (хищении) и (или) утрате (хищении) регистрационного знака;

снятия с учета машины в связи с ее утилизацией;

снятия с учета похищенной и необнаруженной машины;

снятия с учета машины в соответствии с частью первой пункта 238 Положения о порядке учета, хранения, оценки и реализации имущества, изъятого, арестованного или обращенного в доход государства, утвержденного Указом Президента Республики Беларусь от 19 февраля 2016 г. N 63.

5. Документы, выданные компетентными органами иностранных государств, принимаются для совершения регистрационных действий при наличии их легализации или проставления апостиля, если иное не предусмотрено законодательством, в том числе международными договорами Республики Беларусь.

Документы, выданные компетентными органами государств - участников Конвенции о правовой помощи и правовых отношениях по гражданским, семейным и уголовным делам от 22 января 1993 года и Конвенции о правовой помощи и правовых отношениях по гражданским, семейным и уголовным делам от 7 октября 2002 года, должны быть скреплены гербовой печатью в соответствии с требованиями данных конвенций, если иное не предусмотрено международными договорами Республики Беларусь.

Документы, составленные на иностранном языке, должны сопровождаться переводом на белорусский или русский язык, засвидетельствованным нотариально, если иное не предусмотрено законодательством об административных процедурах.

6. В случае утраты (хищения) документов, необходимых для осуществления регистрационных действий, могут быть представлены их дубликаты, если выдача дубликата предусматривается законодательством, или официальные подтверждения об их выдаче определенному лицу органами, их выдавшими.

7. Сведения об осуществленных регистрационных действиях вносятся в книгу учета, форма которой устанавливается Министерством сельского хозяйства и продовольствия.

Страницы книги учета нумеруются, прошиваются и скрепляются печатью уполномоченного органа, хранятся шестьдесят лет.

Одновременно осуществляется учет проведенных регистрационных действий в АИС.

Возможные ошибки при осуществлении регистрационных действий исправляются по требованию собственника (лизингополучателя) либо по инициативе уполномоченных органов с уведомлением об этом собственника (лизингополучателя).

Сведения о регистрации, внесении изменений в регистрационные документы, снятии с учета, переоборудовании предоставляемых войскам и формированиям машин предоставляются из АИС Министерству обороны.

Документы, послужившие основанием для осуществления регистрационных действий, подшиваются в отдельные дела в очередности, соответствующей записям в книге учета, и хранятся в уполномоченном органе в течение трех лет.

ГЛАВА 2
РЕГИСТРАЦИЯ И УЧЕТ МАШИН

8. Регистрации и учету в уполномоченных органах подлежат машины, являющиеся объектом регулирования технического регламента Таможенного союза "О безопасности сельскохозяйственных и лесохозяйственных тракторов и прицепов к ним" (ТР ТС 031/2012), принятого Решением Совета Евразийской экономической комиссии от 20 июля

2012 г. N 60, либо технического регламента Таможенного союза "О безопасности машин и оборудования" (ТР ТС 010/2011), принятого Решением Комиссии Таможенного союза от 18 октября 2011 г. N 823.

Регистрация машины не является регистрацией права собственности на имущество и осуществляется только в случае необходимости участия машины в дорожном движении.

9. Не подлежат регистрации и учету в уполномоченных органах:

мотоблоки;

квадрициклы и иные колесные транспортные средства, являющиеся объектом технического регулирования технического регламента Таможенного союза "О безопасности колесных транспортных средств" (ТР ТС 018/2011), принятого Решением Комиссии Таможенного союза от 9 декабря 2011 г. N 877;

машины, конструкцией которых не предусмотрены устройства освещения и световой сигнализации для проезда по дорогам общего пользования;

машины, которые в соответствии с документацией изготовителя не предназначены для движения по дорогам общего пользования;

машины, переоборудованные без соблюдения порядка, установленного законодательством;

машины, снятые с учета для утилизации;

машины, реализованные в неразборном виде в качестве запасных частей в соответствии с Положением о порядке учета, хранения, оценки и реализации имущества, изъятого, арестованного или обращенного в доход государства;

машины, являющиеся опытным (испытательным) образцом, предназначенным для прохождения испытаний, не связанных с движением по дорогам общего пользования.

10. Машины регистрируются за субъектами хозяйствования, зарегистрированными в установленном порядке на территории Республики Беларусь, в уполномоченных органах по месту нахождения юридических лиц и индивидуальных предпринимателей, а также за физическими лицами, постоянно проживающими и зарегистрированными в установленном порядке на территории Республики Беларусь, - в уполномоченных органах по месту регистрации физических лиц.

Допускается регистрация машин субъектов хозяйствования по месту нахождения их филиалов, представительств и других обособленных подразделений, являющихся юридическим лицом, с указанием в свидетельстве о регистрации в строке "Собственник" наименования субъекта хозяйствования в соответствии со свидетельством о его государственной регистрации, а в графе "Особые отметки" - сведений о филиале, представительстве, другом обособленном подразделении (сокращенное наименование, место нахождения).

11. Регистрация машин, принадлежащих иностранным организациям, осуществляется за их представительствами, открытыми в Республике Беларусь.

Допускается регистрация машин за гражданами Республики Беларусь, постоянно проживающими за пределами Республики Беларусь, в уполномоченных органах по месту регистрации физического лица, по месту его пребывания на территории Республики Беларусь.

12. Машины, переданные физическому лицу или субъекту хозяйствования на основании договора финансовой аренды (лизинга), регистрируются уполномоченным органом по месту нахождения лизингополучателя или его обособленного подразделения, являющегося юридическим лицом.

В случае регистрации машины, являющейся предметом международного лизинга, машина регистрируется за лизингополучателем - резидентом Республики Беларусь.

Регистрация машин, указанных в частях первой и второй настоящего пункта, осуществляется по заявлению лизингодателя, при этом сведения о лизингополучателе или его обособленном подразделении (сокращенное наименование, место нахождения) вносятся в графу "Особые отметки" свидетельства о регистрации.

13. Машины регистрируются за физическими лицами, достигшими 18-летнего возраста.

В случае, если собственником является лицо, не достигшее 14-летнего возраста, регистрация машины осуществляется за одним из его родителей, усыновителей (удочерителей) или опекунов, при этом в графу "Особые отметки" свидетельства о

регистрации вносятся сведения о собственнике (фамилия, собственное имя, отчество (если таковое имеется), год рождения).

В случае, если собственником является лицо в возрасте от 14 до 18 лет, регистрация машины осуществляется за этим лицом с письменного согласия его законных представителей - родителей, усыновителей (удочерителей) или попечителей, за исключением случаев объявления несовершеннолетнего полностью дееспособным (эмансипация) или его вступления в брак в порядке, установленном законодательством.

14. В случае, если на машину имеются правоустанавливающие документы на нескольких собственников, машина регистрируется за одним из собственников по их выбору, который удостоверяется их подписями в заявлении и записью "Согласен". При этом в графу "Особые отметки" свидетельства о регистрации вносятся сведения о других собственниках (фамилия, инициалы, сокращенное наименование субъекта хозяйствования, доля в праве собственности).

15. Собственник (лизингополучатель) обязан обратиться в уполномоченный орган лично либо через своего представителя с заявлением о регистрации машины в течение 30 дней со дня ее приобретения (получения) на территории государств - членов Евразийского экономического союза, либо совершения таможенных операций, связанных с выпуском для личного пользования, помещением под таможенную процедуру выпуска для внутреннего потребления, либо вступления в силу решения суда о признании права собственности на машину.

16. Регистрация машин, принадлежащих физическим лицам, осуществляется на основании заявления по форме согласно приложению 1 с приложением других документов, указанных в пункте 15.30 перечня административных процедур.

17. Регистрация машин субъектов хозяйствования осуществляется на основании заявления по форме согласно приложению 2 с приложением документов и (или) сведений, необходимых для осуществления административной процедуры:

выписки из электронного паспорта самоходной машины и других видов техники со статусом "действующий" - для машин, произведенных на территории государств - членов Евразийского экономического союза или выпущенных таможенными органами государств - членов Евразийского экономического союза и ранее не зарегистрированных на территории Республики Беларусь (для изъятых, арестованных или обращенных в доход государства машин представляется при ее наличии);

свидетельства о регистрации (технического паспорта, технического талона) с отметкой регистрирующего органа о снятии с учета либо иного документа, предусмотренного законодательством государства - члена Евразийского экономического союза, подтверждающего снятие машины с учета, - для машин, ранее зарегистрированных на территории государств - членов Евразийского экономического союза (не представляется, если выдача документа не предусмотрена законодательством иностранного государства, и (или) для конфискованных машин);

документов, подтверждающих законность приобретения (получения) машины (договор купли-продажи (мены, дарения), договор финансовой аренды (лизинга) (его копия, заверенная лизингодателем или лизингополучателем), акт передачи права собственности на предмет лизинга либо уведомление, копия приказа (распоряжения) субъекта хозяйствования о передаче машины, решение суда о признании права собственности, копия решения суда об обращении машины в доход государства с актом передачи имущества, решение суда об изъятии объектов права собственности, иной документ, предусмотренный законодательством), - для машин, приобретенных (полученных) на территории государств - членов Евразийского экономического союза;

документа, подтверждающего уплату государственной пошлины, соответствующего требованиям, определенным в пункте 6 статьи 287 Налогового кодекса Республики Беларусь (за исключением случаев уплаты государственной пошлины посредством использования платежной системы в едином расчетном и информационном пространстве и наличия в заявлении сведений об этом с указанием учетного номера платежной операции);

акта осмотра машины, составленного уполномоченным органом по месту нахождения машины, - в случае, если в соответствии с настоящими Правилами требуется такой осмотр и невозможно представить машину на осмотр в уполномоченный орган по

месту нахождения юридических лиц и индивидуальных предпринимателей (по месту регистрации физических лиц).

18. Уполномоченным органом могут быть истребованы от заинтересованного лица иные документы, предусмотренные в абзацах втором - пятом части первой пункта 2 статьи 15 Закона Республики Беларусь "Об основах административных процедур".

Сведения, содержащиеся в электронных паспортах самоходных машин и других видов техники, уполномоченный орган на безвозмездной основе получает посредством общегосударственной автоматизированной информационной системы на основе информации из информационной системы "Автоматизированная информационная система национального сегмента систем электронных паспортов транспортных средств (паспортов шасси транспортных средств) и электронных паспортов самоходных машин и других видов техники Республики Беларусь".

Сведения о государственной регистрации юридического лица или индивидуального предпринимателя уполномоченный орган получает самостоятельно из Единого государственного регистра юридических лиц и индивидуальных предпринимателей.

19. После регистрации машины заинтересованному лицу выдаются:

свидетельство о регистрации;

регистрационный знак, соответствующий требованиям технических нормативных правовых актов.

Регистрационный знак, сданный в установленном порядке в уполномоченный орган и соответствующий требованиям технических нормативных правовых актов, может быть вновь выдан на регистрируемую машину. Дубликат утраченного (похищенного) регистрационного знака не выдается.

Бланк свидетельства о регистрации является бланком документа с определенной степенью защиты, форма которого устанавливается Министерством сельского хозяйства и продовольствия.

Бланки свидетельств о регистрации изготавливаются в организациях, имеющих лицензию на данный вид деятельности, на основании заявок уполномоченных органов по оригинал-макетам, согласованным Министерством сельского хозяйства и продовольствия.

В свидетельство о регистрации вносятся следующие сведения о машине: наименование, марка, модель, идентификационный номер, год выпуска, марка и мощность двигателя колесного трактора, самоходной машины.

При отсутствии на двигателе колесного трактора, самоходной машины таблички (идентификационной надписи), содержащей сведения об их марке или мощности, эти сведения вносятся на основании документов, выданных изготовителем машины либо импортером, дилером, дистрибьютором или иным официальным представителем интересов изготовителя машины в Республике Беларусь, либо документов, выданных таможенными органами и содержащих указанные сведения.

Документы, выданные в соответствии с частью первой настоящего пункта, действуют бессрочно, если иное не установлено законодательством.

20. Регистрация машин, изготовленных в результате индивидуального творчества для собственных нужд их изготовителей, производится после подтверждения соответствия требованиям к конструкции в порядке, установленном законодательством, и с ограничениями, запрещающими снятие машины с учета в течение трех лет.

21. Регистрация машин, в конструкцию которых внесены изменения, выполненные после выпуска машины в обращение и влияющие на безопасность дорожного движения, осуществляется после проведения проверки соответствия машины с внесенными в ее конструкцию изменениями обязательным для соблюдения требованиям технических нормативных правовых актов, технических регламентов Таможенного союза и Евразийского экономического союза в порядке, установленном законодательством.

22. При регистрации опытных образцов машин, проходящих испытания, выдаются свидетельства о регистрации с отметкой "Испытания" и регистрационный знак. Основанием для регистрации таких машин является одобренная приемочной комиссией программа и методика приемочных испытаний в соответствии с требованиями технических нормативных правовых актов.

23. Выдача физическим лицам свидетельства о регистрации и (или) регистрационного знака взамен утраченных (похищенных) или пришедших в негодность, а

также обмен (выдача взамен технического паспорта) свидетельства о регистрации осуществляются по месту регистрации машины на основании заявления по форме согласно приложению 1 с указанием обстоятельств их утраты (хищения) и представлением документов, указанных в пунктах 15.31 и 15.32 перечня административных процедур.

24. Получение субъектом хозяйствования свидетельства о регистрации машины и (или) регистрационного знака взамен утраченного (похищенного) или пришедшего в негодность осуществляется по месту регистрации машины на основании заявления по форме согласно приложению 2 с указанием обстоятельств их утраты (хищения) и приложением документов и (или) сведений:

свидетельства о регистрации (технического талона) (не представляется в случае его утраты (хищения);

регистрационного знака машины (представляется в случае получения нового регистрационного знака взамен пришедшего в негодность);

документа, подтверждающего уплату государственной пошлины, соответствующего требованиям, определенным в пункте 6 статьи 287 Налогового кодекса Республики Беларусь (за исключением случаев уплаты государственной пошлины посредством использования платежной системы в едином расчетном и информационном пространстве и наличия в заявлении сведений об этом с указанием учетного номера платежной операции).

25. Информация об утрате (хищении) регистрационных знаков, свидетельств о регистрации (технических талонов, технических паспортов), содержащая сведения о серии и номере, наименовании машины, фамилии, собственном имени и отчестве (если таковое имеется) собственника, обстоятельствах их утраты (хищения), указанных в заявлении, направляется уполномоченными органами в орган внутренних дел, на территории обслуживания которого они утрачены (похищены).

26. Совершение регистрационных действий в отношении машин может осуществляться при представлении постановления проводившего проверку органа внутренних дел об отказе в возбуждении (прекращении) уголовного дела. В этих случаях уполномоченным органом:

при невозможности идентификации машины (маркировка идентификационного номера машины отсутствует или ее содержание не установлено) производится регистрация с ограничениями, запрещающими снятие ее с учета в течение трех лет (за исключением случаев утилизации), о чем делается отметка в свидетельстве о регистрации. В соответствующих графах регистрационных документов производится запись "Без номера", а в графу "Особые отметки" свидетельства о регистрации вносятся сведения о номерах коробки передач, ведущего моста (мостов), силовой передачи (если таковые имеются);

производится запись "Не определен" в графе "Год выпуска" свидетельства о регистрации машины, если не определен ее год выпуска;

машины, обращенные в доход государства, после их реализации регистрируются с направлением соответствующего уведомления по месту предыдущей регистрации.

27. В случае вынесения постановления о возбуждении уголовного дела по фактам, указанным в пункте 47 настоящих Правил, регистрация производится после окончания производства предварительного расследования по уголовному делу в порядке, установленном законодательством.

ГЛАВА 3
ВНЕСЕНИЕ ИЗМЕНЕНИЙ В РЕГИСТРАЦИОННЫЕ ДОКУМЕНТЫ

28. Внесение изменений в регистрационные документы осуществляется в случаях:

внесения изменений в конструкцию машины, влекущих изменение типа и (или) назначения (специализации) машины, замены двигателя на двигатель другой марки;

замены регистрационного знака;

переименования, изменения места нахождения юридического лица (филиала, представительства, другого обособленного подразделения), изменения места жительства физического лица (индивидуального предпринимателя) в пределах территории,

обслуживаемой уполномоченным органом;

изменения фамилии, собственного имени или отчества (если таковое имеется) физического лица (индивидуального предпринимателя).

29. Внесение изменений в регистрационные документы в отношении машин физических лиц осуществляется на основании заявления по форме согласно приложению 1 с представлением документов, указанных в пункте 15.32 перечня административных процедур.

30. Внесение изменений в регистрационные документы машин субъектов хозяйствования осуществляется на основании заявления по форме согласно приложению 2 с приложением:

свидетельства о регистрации (технического талона);

документов, подтверждающих приобретение двигателя машины (договор купли-продажи (мены, дарения), копия приказа (распоряжения) субъекта хозяйствования о передаче двигателя, иной документ, предусмотренный законодательством), - в случае замены двигателя на двигатель другой марки;

документа, подтверждающего уплату государственной пошлины, соответствующего требованиям, определенным в пункте 6 статьи 287 Налогового кодекса Республики Беларусь (за исключением случаев уплаты государственной пошлины посредством использования платежной системы в едином расчетном и информационном пространстве и наличия в заявлении сведений об этом с указанием учетного номера платежной операции);

акта осмотра машины, составленного уполномоченным органом по месту нахождения машины, - в случае, если в соответствии с настоящими Правилами требуется такой осмотр и невозможно представить машину на осмотр в уполномоченный орган по месту нахождения юридических лиц и индивидуальных предпринимателей (по месту регистрации физических лиц).

31. Уполномоченным органом могут быть потребованы от заинтересованного лица иные документы, предусмотренные в абзацах втором - пятом части первой пункта 2 статьи 15 Закона Республики Беларусь "Об основах административных процедур".

32. Внесение изменений в регистрационные документы при установке на машину двигателя другой модели разрешается в том случае, если изготовителем выпускаются (выпускались) машины в данной комплектации или имеется соответствующее разрешение изготовителя машины.

33. Внесение изменений в регистрационные документы похищенных машин и возвращенных их собственникам, идентификационный номер которых был изменен в результате противоправных действий, производится на основании соответствующих материалов органа, осуществляющего расследование (проверку), и результатов экспертных исследований.

В таких случаях в свидетельстве о регистрации указывается первоначальный номер, а в графе "Особые отметки" свидетельства о регистрации производится запись "Идентификационный номер изменен на N _____".

ГЛАВА 4
СНЯТИЕ С УЧЕТА МАШИН

34. Собственник обязан снять машину с учета в уполномоченном органе по месту регистрации в случаях:

отчуждения машины (прекращения права собственности);

получения машины, состоящей на учете за прежним собственником, в порядке наследования;

ликвидации (прекращения деятельности) юридического лица, индивидуального предпринимателя - собственника;

утилизации машины;

изменения места жительства (места нахождения) собственника, связанного с убытием за пределы территории, обслуживаемой уполномоченным органом.

35. При реорганизации юридического лица в форме слияния, разделения, преобразования или выделения созданное юридическое лицо обязано снять с учета

машины, зарегистрированные за реорганизованным юридическим лицом.

Юридическое лицо в случае присоединения к нему другого юридического лица обязано снять с учета машины, зарегистрированные за реорганизованным юридическим лицом.

36. Снятие с учета машин физических лиц осуществляется на основании заявления по форме согласно приложению 1 с представлением документов, указанных в пункте 15.35 перечня административных процедур.

37. Снятие с учета машин субъектов хозяйствования осуществляется на основании заявления по форме согласно приложению 2 с приложением:

свидетельства о регистрации (технического талона);

паспорта самоходной машины и других видов техники (при его наличии);

копии решения суда - в случае снятия с учета машины на основании решения суда;

акта о списании (при его отсутствии - справки за подписью руководителя и главного бухгалтера субъекта хозяйствования об отсутствии на балансе машины, ранее зарегистрированной за этим субъектом хозяйствования) - в случае утилизации машины;

регистрационного знака машины;

акта осмотра машины, составленного уполномоченным органом или регистрирующим органом другого государства по месту нахождения машины, - в случае, если в соответствии с настоящими Правилами требуется такой осмотр и невозможно представить машину на осмотр в уполномоченный орган по месту нахождения юридических лиц и индивидуальных предпринимателей (по месту регистрации физических лиц).

38. Снятие с учета машины, переданной по договору финансовой аренды (лизинга), осуществляется по заявлению лизингодателя.

39. В свидетельстве о регистрации (техническом талоне, техническом паспорте) проставляется отметка "Снят с учета" или "Снята с учета".

В случае, если свидетельство о регистрации (технический талон, технический паспорт) пришло в негодность либо отсутствует возможность внести в него отметку о снятии с учета, до снятия машины с учета взамен этого документа заинтересованным лицом должно быть получено новое свидетельство о регистрации (за исключением случаев утилизации машины).

40. В отношении машины, изъятой, арестованной либо обращенной в доход государства, подразделением Департамента по гуманитарной деятельности Управления делами Президента Республики Беларусь на основании части первой пункта 238 Положения о порядке учета, хранения, оценки и реализации имущества, изъятого, арестованного или обращенного в доход государства, в уполномоченный орган направляются копия решения суда об обращении транспортного средства в доход государства (иного документа, который является в соответствии с законодательством основанием для постановки транспортного средства на последующий учет), а также свидетельство о регистрации (технический паспорт, технический талон) машины и регистрационные знаки на нее (при их наличии) для снятия ее с государственного учета без взимания платы (государственной пошлины). Снятие с учета таких машин производится путем внесения соответствующих сведений в АИС и книгу учета.

Машины могут сниматься с учета по заявлению лица, которому согласно решению суда должна быть возвращена или передана машина, либо по постановлению судебного исполнителя или руководителя органа принудительного исполнения в порядке, установленном настоящими Правилами.

41. Снятие с учета машин, в свидетельство о регистрации (технический талон, технический паспорт) которых внесены сведения о запрете на снятие с учета в течение трех лет, может осуществляться после истечения указанного срока, за исключением случаев, указанных в пункте 40 настоящих Правил.

42. При снятии машины с учета собственник сдает регистрационный знак и ему возвращаются свидетельство о регистрации (технический талон, технический паспорт) и паспорта самоходной машины и других видов техники (если они были представлены) с соответствующей отметкой (за исключением случаев утилизации машины). В случае утраты (хищения) регистрационного знака в заявлении указываются обстоятельства его утраты (хищения).

43. По желанию собственника похищенной и ненайденной машины она может быть снята с учета по его заявлению. В дальнейшем при обнаружении этой машины ее регистрация осуществляется на основании заявления.

ГЛАВА 5
ОТКАЗ В ОСУЩЕСТВЛЕНИИ РЕГИСТРАЦИОННЫХ ДЕЙСТВИЙ

44. Уполномоченный орган отказывает в принятии заявления, если:

не представлены документы, включенные в перечни документов и (или) сведений, представляемых заинтересованными лицами, а также документы и (или) сведения, указанные в части первой пункта 2 статьи 15 Закона Республики Беларусь "Об основах административных процедур" (в случае истребования таких документов и (или) сведений);

не соблюдены требования к порядку представления, форме или содержанию такого заявления, в том числе если заявление исполнено карандашом, в нем содержатся нечитаемая информация, подчистки, приписки, зачеркнутые слова, незаверенные исправления;

рассмотрение заявления не относится к компетенции уполномоченного органа;

в уполномоченный орган обратилось лицо, не имеющее полномочий представителя собственника (лизингополучателя);

заявление и документы представлены в отношении мотоблоков, транспортных средств или машин, перечисленных в пункте 9 настоящих Правил;

в уполномоченном органе имеется административное решение об отказе в осуществлении административной процедуры по ранее поданному заявлению этого же лица и не устранены недостатки, явившиеся причиной отказа.

45. Уполномоченный орган отказывает в осуществлении регистрационных действий в случаях:

ликвидации (прекращения деятельности) юридического лица, индивидуального предпринимателя, смерти физического лица, обратившихся за осуществлением регистрационных действий, если иное не предусмотрено законодательными актами;

несоблюдения собственником требований пункта 8 Указа Президента Республики Беларусь от 15 октября 2007 г. N 504 "О мерах по упорядочению сделок по отчуждению транспортных средств";

непредставления машины на осмотр, за исключением случаев, перечисленных в части седьмой пункта 4 настоящих Правил;

несоответствия конструкции машины сведениям, указанным в представленных документах;

наличия в уполномоченном органе сведений о нахождении машины в розыске, сведений о решении суда либо постановлении иного уполномоченного органа о наложении ареста на машину или о запрете на совершение регистрационных действий, а равно при наличии таких сведений в АИС;

если идентификационный номер машины частично или полностью нечитаем вследствие повреждения коррозией;

если представлены документы и (или) сведения, не соответствующие требованиям законодательства, в том числе недействительные документы;

обнаружения признаков подделки (подлога) представленных заинтересованным лицом документов;

обнаружения признаков видоизменения или уничтожения идентификационного номера машины, в том числе отсутствия таблички изготовителя (идентификационной надписи), а также несоответствия идентификационного номера машины представленным регистрационным документам или учетным данным.

46. В случае, если идентификационный номер машины частично или полностью нечитаем, уполномоченный орган направляет собственника (лизингополучателя) в органы Государственного комитета судебных экспертиз для проведения на платной основе экспертизы для установления идентификационного номера машины. Регистрационные действия в таком случае не проводятся до поступления результатов экспертного исследования, подтверждающего соответствие этого номера машины представленным регистрационным документам или учетным данным.

47. В случае обнаружения признаков, указанных в абзацах девятом и десятом пункта 45 настоящих Правил, либо поступления в уполномоченный орган результата экспертного исследования, указывающего на несоответствие идентификационного номера машины представленным регистрационным документам или учетным данным, документы направляются для проведения соответствующей проверки в орган внутренних дел, на территории обслуживания которого они обнаружены.

48. Сведения, на основании которых принято административное решение об отказе в принятии заявления об осуществлении административной процедуры либо об отказе в осуществлении административной процедуры, вносятся в соответствующую графу заявления.

ГЛАВА 6
АННУЛИРОВАНИЕ РЕГИСТРАЦИИ МАШИНЫ

49. Регистрация машины аннулируется уполномоченным органом по месту ее регистрации с внесением соответствующих сведений в АИС и книгу учета в случаях:

присвоения электронным паспортам самоходной машины и других видов техники статуса "аннулированный";

если по результатам проведения проверки установлено, что регистрация машины осуществлена на основании поддельных (подложных) или недействительных документов, либо обнаружен факт видоизменения идентификационного номера машины и установленный идентификационный номер не соответствует указанному в свидетельстве о регистрации (техническом талоне, техническом паспорте).

50. При аннулировании регистрации машины признаются недействительными определенное регистрационное действие (несколько регистрационных действий) и все последующие регистрационные действия.

51. Об аннулировании регистрации машины в течение трех рабочих дней после принятия такого решения направляется уведомление по месту жительства физического лица (месту нахождения субъекта хозяйствования), за которым зарегистрирована машина.

52. Регистрационные документы и регистрационные знаки сдаются заинтересованным лицом в уполномоченный орган.

Информация о регистрационных документах и (или) регистрационных знаках, которые не сданы в уполномоченный орган, направляется в объеме сведений и порядке, установленных в пункте 25 настоящих Правил.

Приложение 1
к Правилам государственной регистрации
и государственного учета колесных
тракторов, прицепов к ним и самоходных
машин, их снятия с государственного учета
и внесения изменений в документы,
связанные с государственной регистрацией
колесных тракторов, прицепов к ним
и самоходных машин

Форма

_____
(наименование уполномоченного органа)
_____

ЗАЯВЛЕНИЕ

Я, _____,
(фамилия, собственное имя, отчество (если таковое имеется)
дата, месяц, год рождения _____,
зарегистрирован (зарегистрирована) по адресу: область _____,
район _____, город _____, улица _____,
дом _____, корпус ___, квартира ____, документ, удостоверяющий личность гражданина Республики Беларусь, иностранного гражданина и лица без гражданства, постоянно проживающих в Республике Беларусь, _____, серия (при наличии) ____, номер _____, дата выдачи _____, наименование государственного органа, его выдавшего, _____, идентификационный номер (при наличии) _____, прошу зарегистрировать, внести изменения в регистрационные документы, снять с учета, выдать акт осмотра машины (нужное подчеркнуть) в связи с _____.
(указать причину)

Прошу выдать регистрационный знак, бывший в употреблении.

_____
(подпись заявителя)

Прилагаются следующие документы: _____
_____

Номер (номера) электронного паспорта самоходной машины и других видов техники (в случае, если он оформлен): _____

Сведения о внесении платы, взимаемой при осуществлении административной процедуры, если такая плата внесена посредством платежной системы в едином расчетном и информационном пространстве:

дата внесения _____
номер платежа _____
сумма, рублей _____

Сведения о машине

Наименование _____
Марка и модель _____
Идентификационный номер машины _____
Год изготовления _____, марка и модель базовой машины или шасси (при наличии) _____
Номер базовой машины или шасси (при наличии) _____
Марка и мощность двигателя _____
Регистрационный знак: серия _____ номер _____

___ _____ 20__ г. _____
(подпись заявителя)

Служебные отметки уполномоченного органа

Представленная для осмотра машина _____
(соответствует, не соответствует)
учетным данным.

Предъявленные документы _____ сомнения в подлинности.
(вызывают, не вызывают)

Административное решение об отказе в принятии заявления об осуществлении административной процедуры либо об отказе в осуществлении административной процедуры (нужное подчеркнуть) принято на основании _____
_____.

___ _____ ____ г. _____ _____
(подпись) (инициалы, фамилия уполномоченного лица)

Регистрационный знак _____ сдан.

_____ _____
(подпись) (инициалы, фамилия уполномоченного

лица)

Приложение 2
к Правилам государственной регистрации
и государственного учета колесных
тракторов, прицепов к ним и самоходных
машин, их снятия с государственного учета
и внесения изменений в документы,
связанные с государственной регистрацией
колесных тракторов, прицепов к ним
и самоходных машин

Форма

_____
(наименование уполномоченного органа)
_____
(полное наименование юридического лица,
_____
фамилия, собственное имя, отчество (если таковое имеется) индивидуального предпринимателя)
_____
(место нахождения субъекта хозяйствования)

ЗАЯВЛЕНИЕ

Прошу зарегистрировать, внести изменения в регистрационные документы, снять с учета, выдать акт осмотра машины (нужное подчеркнуть) в связи с _____.
(указать причину)

Прошу выдать регистрационный знак, бывший в употреблении.

_____
(подпись заявителя)

Прилагаются следующие документы: _____
_____
_____

Номер (номера) электронного паспорта самоходной машины и других видов техники (в случае, если он оформлен): _____

Сведения о внесении платы, взимаемой при осуществлении административной процедуры, если такая плата внесена посредством платежной системы в едином расчетном и информационном пространстве:

дата внесения _____
номер платежа _____
сумма, рублей _____

Сведения о машине

Наименование _____
Марка и модель _____
Идентификационный номер машины _____
Год изготовления _____, марка и модель базовой машины или шасси (при наличии) _____
Номер базовой машины или шасси (при наличии) _____
Марка и мощность двигателя _____
Регистрационный знак: серия _____ номер _____

Представитель юридического лица (лизингополучатель), которому

поручается участвовать в регистрационных действиях, _____
(фамилия, собственное имя,
_____.
отчество (если таковое имеется)
Образец подписи заявителя _____ подтверждается.

Руководитель _____ _____
(подпись) (инициалы, фамилия)

____ _____ 20___ г.

Служебные отметки уполномоченного органа

Представленная для осмотра машина _____
(соответствует, не соответствует)
учетным данным.

Предъявленные документы _____ сомнения в подлинности.
(вызывают, не вызывают)

Административное решение об отказе в принятии заявления об осуществлении административной процедуры либо об отказе в осуществлении административной процедуры (нужное подчеркнуть) принято на основании _____
_____
_____.

____ _____ 20___ г. _____ _____
(подпись) (инициалы, фамилия уполномоченного лица)

Регистрационный знак _____ сдан.

_____ _____
(подпись) (инициалы, фамилия уполномоченного лица)

УТВЕРЖДЕНО
Постановление
Совета Министров
Республики Беларусь
06.03.2026 N 111

ПРАВИЛА
ПРОВЕДЕНИЯ ГОСУДАРСТВЕННОГО ТЕХНИЧЕСКОГО ОСМОТРА КОЛЕСНЫХ ТРАКТОРОВ, ПРИЦЕПОВ К НИМ, САМОХОДНЫХ МАШИН И ИХ ДОПУСКА К УЧАСТИЮ В ДОРОЖНОМ ДВИЖЕНИИ

ГЛАВА 1
ОБЩИЕ ПОЛОЖЕНИЯ

1. Настоящими Правилами устанавливается порядок проведения государственного технического осмотра и допуска к участию в дорожном движении колесных тракторов, прицепов к ним, самоходных машин (далее, если не указано иное, - машины), за исключением машин, находящихся в собственности, хозяйственном ведении, оперативном управлении Министерства обороны, Министерства внутренних дел, Комитета государственной безопасности, Государственного пограничного комитета, других воинских и специальных формирований.

2. Государственному техническому осмотру с периодичностью один раз в

календарный год подлежат зарегистрированные в установленном законодательством порядке колесные тракторы, прицепы к ним, самоходные машины, за исключением снегоболотоходов колесных малогабаритных (квадроциклы - ATV) типа I категорий G, S и типа II, снегоходов.

Машины должны быть представлены для проведения государственного технического осмотра не позднее десяти дней после их государственной регистрации.

3. Государственный технический осмотр машин осуществляется уполномоченным органом, определенным в пункте 15.37 перечня административных процедур, осуществляемых государственными органами и иными организациями по заявлениям граждан, утвержденного Указом Президента Республики Беларусь от 26 апреля 2010 г. N 200 (в отношении физических лиц), пункте 5.11 единого перечня административных процедур, осуществляемых в отношении субъектов хозяйствования, утвержденного постановлением Совета Министров Республики Беларусь от 24 сентября 2021 г. N 548 (в отношении субъектов хозяйствования) (далее - уполномоченные органы).

4. Государственный технический осмотр проводится в целях недопущения к участию в дорожном движении машин, не соответствующих обязательным для соблюдения требованиям технических нормативных правовых актов.

5. Проверка соответствия технического состояния и конструкции машины, ранее не бывшей в эксплуатации, год выпуска которой соответствует текущему либо предыдущему году, обязательным для соблюдения требованиям технических нормативных правовых актов, технических регламентов Таможенного союза, а также технических регламентов Евразийского экономического союза не осуществляется.

ГЛАВА 2
ОРГАНИЗАЦИЯ ГОСУДАРСТВЕННОГО ТЕХНИЧЕСКОГО ОСМОТРА

6. Уполномоченные органы с учетом интересов субъектов хозяйствования - собственников машин до 1 января ежегодно разрабатывают сводный график государственного технического осмотра машин субъектов хозяйствования (далее - сводный график), который содержит сведения о месте, дате, времени проведения государственного технического осмотра. В сводный график могут не включаться субъекты хозяйствования, у которых на дату составления графика имеется менее 10 машин, зарегистрированных в уполномоченном органе.

При разработке сводного графика учитывается, что в сельскохозяйственных организациях государственный технический осмотр машин проводится перед началом полевых работ.

Сводный график утверждается решением районного (городского) исполнительного комитета.

7. Уполномоченные органы не менее чем за 20 дней до начала государственного технического осмотра направляют письменные извещения по форме, устанавливаемой Министерством сельского хозяйства и продовольствия, субъектам хозяйствования - собственникам машин о времени, дате и месте проведения государственного технического осмотра.

8. В сводный график по письменному ходатайству субъекта хозяйствования могут вноситься изменения.

9. Если 12-месячный период со дня получения субъектом хозяйствования разрешения на допуск машины к участию в дорожном движении истекает до даты, указанной в сводном графике, срок действия ранее полученного разрешения продлевается до даты, указанной в сводном графике.

10. Субъекты хозяйствования представляют на государственный технический осмотр машины в дату, время и место, указанные в извещении уполномоченного органа, а физические лица и субъекты хозяйствования, не включенные в сводный график - не позднее 12 месяцев после получения разрешения на допуск машины к участию в дорожном движении.

Машина может быть представлена для государственного технического осмотра в уполномоченный орган по месту временного нахождения машины независимо от места ее регистрации.

ГЛАВА 3
ПОРЯДОК ПРОВЕДЕНИЯ ГОСУДАРСТВЕННОГО ТЕХНИЧЕСКОГО ОСМОТРА И ОФОРМЛЕНИЯ ЕГО РЕЗУЛЬТАТОВ

11. Физические лица для проведения государственного технического осмотра представляют машину и документы, указанные в пункте 15.37 перечня административных процедур, осуществляемых государственными органами и иными организациями по заявлениям граждан.

12. Государственный технический осмотр машин субъектов хозяйствования с получением разрешения на допуск к участию в дорожном движении осуществляется на основании заявления в устной форме с представлением машины и следующих документов:

свидетельство о регистрации колесного трактора, прицепа к нему, самоходной машины (технический талон);

удостоверение тракториста-машиниста лица, закрепленного за данной машиной;

медицинская справка о состоянии здоровья, подтверждающая годность к управлению механическими транспортными средствами, самоходными машинами;

документ, подтверждающий уплату государственной пошлины, соответствующий требованиям, определенным в пункте 6 статьи 287 Налогового кодекса Республики Беларусь (представляется в случае необходимости проведения государственного технического осмотра, за исключением случаев уплаты государственной пошлины посредством использования платежной системы в едином расчетном и информационном пространстве и сообщения уполномоченному органу учетного номера платежной операции).

13. Сведения о государственной регистрации юридического лица или индивидуального предпринимателя уполномоченный орган получает самостоятельно из Единого государственного регистра юридических лиц и индивидуальных предпринимателей.

14. Государственный технический осмотр машин при наличии закрепленных за ними прицепов и полуприцепов проводится в составе тракторного поезда.

15. Государственный технический осмотр машин, признанных неисправными, может быть проведен в тот же день после устранения неисправности или в другой день, установленный сводным графиком либо назначенный должностным лицом уполномоченного органа.

16. По результатам государственного технического осмотра машин субъектов хозяйствования должностным лицом уполномоченного органа оформляется в двух экземплярах акт государственного технического осмотра по форме, устанавливаемой Министерством сельского хозяйства и продовольствия, а в свидетельстве о регистрации колесного трактора, прицепа к нему, самоходной машины (техническом талоне) проставляются текущий месяц, год и отметка о разрешении на допуск машины к участию в дорожном движении, которая заверяется подписью должностного лица.

В акт государственного технического осмотра не вносятся сведения о машинах, проверка соответствия технического состояния и конструкции которых в соответствии с пунктом 5 настоящих Правил не осуществляется, либо в случае представления субъектом хозяйствования только одной такой машины указанный акт не составляется.

Первый экземпляр акта технического осмотра выдается субъекту хозяйствования, второй экземпляр остается в уполномоченном органе, подшивается в дело и хранится в течение двух лет.

17. Результаты государственного технического осмотра машин физических лиц заносятся в опись по форме, устанавливаемой Министерством сельского хозяйства и продовольствия, а в свидетельстве о регистрации колесного трактора, прицепа к нему, самоходной машины (техническом паспорте) проставляются текущий месяц, год и отметка о разрешении на допуск машины к участию в дорожном движении, которая заверяется подписью должностного лица уполномоченного органа, проводившего государственный технический осмотр.

В опись не вносятся сведения о машинах, проверка соответствия технического

состояния и конструкции которых в соответствии с пунктом 5 настоящих Правил не осуществляется, либо в случае представления заинтересованным лицом только одной такой машины опись не составляется.

Описи подшиваются в дело и хранятся в уполномоченном органе в течение двух лет.

18. Сведения о государственном техническом осмотре машин и его результатах должностным лицом уполномоченного органа вносятся не позднее трех рабочих дней в автоматизированную информационную систему Министерства сельского хозяйства и продовольствия. Сведения этой автоматизированной информационной системы о допуске к участию в дорожном движении предоставляемых войскам и формированиям машин предоставляются Министерству обороны.

УТВЕРЖДЕНО
Постановление
Совета Министров
Республики Беларусь
06.03.2026 N 111

ПОЛОЖЕНИЕ
О ПОРЯДКЕ ВЫДАЧИ И ОБМЕНА ВОДИТЕЛЬСКОГО УДОСТОВЕРЕНИЯ НА ПРАВО УПРАВЛЕНИЯ КОЛЕСНЫМ ТРАКТОРОМ, САМОХОДНОЙ МАШИНОЙ (УДОСТОВЕРЕНИЯ ТРАКТОРИСТА-МАШИНИСТА)

ГЛАВА 1
ОБЩИЕ ПОЛОЖЕНИЯ

1. Настоящим Положением определяется порядок выдачи и обмена водительского удостоверения на право управления колесным трактором, самоходной машиной (удостоверения тракториста-машиниста) (далее, если не указано иное, - удостоверение тракториста-машиниста).

2. В настоящем Положении применяются термины и их определения в значениях, определенных Законом Республики Беларусь "О дорожном движении" и Законом Республики Беларусь от 28 октября 2008 г. N 433-З "Об основах административных процедур".

3. В Республике Беларусь выдается удостоверение тракториста-машиниста на право управления колесным трактором, самоходной машиной следующих категорий:

"A" - снегоболотоходы колесные малогабаритные (квадроциклы - ATV) типа I категорий G, S и типа II; снегоходы; мотовездеходы UTV с автомобильной посадкой;

"B" - колесные тракторы, самоходные машины с двигателем мощностью до 25,7 киловатта;

"C" - колесные тракторы, самоходные машины с двигателем мощностью от 25,7 до 110,3 киловатта;

"D" - колесные тракторы с двигателем мощностью свыше 110,3 киловатта;

"E" - самоходные машины с двигателем мощностью свыше 110,3 киловатта (кроме самоходных машин сельскохозяйственного назначения);

"F" - самоходные машины сельскохозяйственного назначения с двигателем мощностью свыше 110,3 киловатта.

Водителям колесных тракторов и самоходных машин категорий "B", "C", "D" разрешается управлять ими и при временной или постоянной установке на колесном тракторе или самоходной машине дополнительного рабочего оборудования (бульдозерное, погрузочное, иное) при условии его соответствия техническим требованиям в случаях и порядке, предусмотренных актами законодательства об оценке соответствия техническим требованиям, международными договорами Республики Беларусь, техническими регламентами Таможенного союза и Евразийского экономического союза и иными международно-правовыми актами, составляющими право

Евразийского экономического союза.

4. Выдача и обмен удостоверений тракториста-машиниста, а также восстановление права управления колесным трактором, самоходной машиной (с возвратом ранее изъятого удостоверения тракториста-машиниста либо выдачей нового удостоверения тракториста-машиниста взамен утраченного (похищенного) лица, лишенного права управления механическим транспортным средством, самоходной машиной (далее - возврат удостоверения тракториста-машиниста) осуществляются районным, городским (кроме г. Минска), областным исполнительным комитетом, коммунальным транспортным унитарным предприятием "Минсктранс" (далее - уполномоченный орган) по месту жительства граждан либо по месту пребывания в случаях, если регистрация по месту пребывания является обязательной.

После прохождения подготовки (переподготовки) выдача удостоверений тракториста-машиниста может осуществляться уполномоченным органом по месту нахождения учреждения образования или другой организации, выдавших свидетельство о подготовке, переподготовке, повышении квалификации водителей механических транспортных средств, самоходных машин.

5. Срок действия выдаваемого удостоверения тракториста-машиниста установлен законодательными актами.

Удостоверения тракториста-машиниста, выданные до вступления в силу Закона Республики Беларусь от 13 февраля 2025 г. N 59-З "Об изменении Закона Республики Беларусь "О дорожном движении", сохраняют свое действие в течение срока, на который они были выданы, и подтверждают право управления колесными тракторами, самоходными машинами, указанными в этих удостоверениях тракториста-машиниста.

Удостоверения тракториста-машиниста (с категориями), выданные на территории республик бывшего Союза Советских Социалистических Республик, и удостоверения тракториста-машиниста, выданные на территории Республики Беларусь, в которых не указан срок их действия, считаются бессрочными и подлежат обмену по желанию владельца.

6. Возрастные условия получения права управления колесным трактором, самоходной машиной определены в статье 25 Закона Республики Беларусь "О дорожном движении".

Допускается выдача удостоверений тракториста-машиниста лицам до достижения установленного возраста, но в этом случае в графе "Особые отметки" удостоверения тракториста-машиниста указывается дата, с которой владелец удостоверения тракториста-машиниста имеет право управлять колесными тракторами, самоходными машинами соответствующей категории.

ГЛАВА 2
ВЫДАЧА, ОБМЕН И ВОЗВРАТ УДОСТОВЕРЕНИЙ ТРАКТОРИСТА-МАШИНИСТА, ВЫДАЧА ВРЕМЕННЫХ РАЗРЕШЕНИЙ

7. Выдача, обмен и возврат удостоверений тракториста-машиниста осуществляются на основании заявления по форме согласно приложению с представлением документов, указанных в пунктах 15.21, 15.22 и 15.28 перечня административных процедур, осуществляемых государственными органами и иными организациями по заявлениям граждан, утвержденного Указом Президента Республики Беларусь от 26 апреля 2010 г. N 200 (далее - перечень).

Подаче заявления на осуществление административных процедур, предусмотренных в пунктах 15.21 и 15.28 перечня, предшествует сдача заявителем квалификационного экзамена (квалификационных экзаменов) на право управления колесным трактором, самоходной машиной (далее, если не указано иное, - экзамен).

Удостоверение тракториста-машиниста, выданное компетентным органом иностранного государства (далее - иностранное удостоверение), принимается для осуществления административных процедур при наличии легализации (проставления апостиля) его копии, если иное не предусмотрено международными договорами Республики Беларусь.

Иностранное удостоверение принимается без легализации (проставления апостиля)

при невозможности ее осуществления (проставления) в конкретном государстве по объективным причинам, включая наличие вооруженного конфликта, массовых беспорядков, неблагополучной санитарно-эпидемиологической ситуации, в соответствии с уведомлением об этих причинах Министерства иностранных дел.

Иностранное удостоверение, составленное на иностранном языке, должно сопровождаться переводом на белорусский или русский язык, при этом верность перевода или подлинность подписи переводчика должна быть засвидетельствована нотариально, если иное не предусмотрено законодательством об административных процедурах.

В случае утраты (хищения) иностранного удостоверения может представляться официальное подтверждение компетентного органа о его выдаче. Такое подтверждение, составленное на иностранном языке, должно сопровождаться переводом на белорусский или русский язык, при этом верность перевода или подлинность подписи переводчика должна быть засвидетельствована нотариально, если иное не предусмотрено законодательством об административных процедурах.

8. Обучающимся, осваивающим содержание образовательных программ профессионально-технического, среднего, среднего специального, высшего образования, образовательных программ подготовки (переподготовки) водителей механических транспортных средств, самоходных машин, достигшим возраста, установленного в статье 25 Закона Республики Беларусь "О дорожном движении", направленным учреждением образования на производственную практику (практику), сдавшим экзамены на право управления колесным трактором, самоходной машиной, уполномоченным органом выдается временное разрешение на право управления колесным трактором, самоходной машиной соответствующей категории на период прохождения ими практики (далее - временное разрешение).

Выдача временных разрешений осуществляется на основании заявления по форме согласно приложению с представлением документов, указанных в пункте 15.26 перечня.

После завершения обучения и получения документа о прохождении подготовки (переподготовки) лицам, указанным в части первой настоящего пункта, выдается удостоверение тракториста-машиниста без повторной сдачи экзаменов.

9. Сведения об отсутствии обстоятельств, предусмотренных в абзацах втором, шестом - десятом статьи 27 Закона Республики Беларусь "О дорожном движении", препятствующих выдаче, обмену и возврату удостоверения тракториста-машиниста, выдаче временного разрешения (если они необходимы для осуществления административной процедуры), самостоятельно запрашиваются уполномоченным органом посредством:

общегосударственной автоматизированной информационной системы на основе информации из автоматизированной информационной системы Государственной автомобильной инспекции Министерства внутренних дел о наличии сведений об ограничении в праве управления механическими транспортными средствами в объеме, предусмотренном соответствующей электронной услугой;

направления запросов и получения ответов в виде электронных документов с использованием системы межведомственного электронного документооборота государственных органов;

направления запросов и получения ответов в письменной форме;

других способов.

10. Удостоверение тракториста-машиниста на право управления колесными тракторами, самоходными машинами, относящимися к категориям "C", "D", "E", "F", выдается лицам, имеющим документ, подтверждающий прохождение подготовки, переподготовки (далее - свидетельство) в учебной организации, имеющей сертификат соответствия Национальной системы подтверждения соответствия Республики Беларусь на эти услуги, либо свидетельство, выданное учебной организацией до вступления в силу Закона Республики Беларусь от 14 декабря 2021 г. N 134-З "Об изменении Закона Республики Беларусь "О дорожном движении", либо свидетельство, выданное учебной организацией, расположенной на территории государств - участников Содружества Независимых Государств, сдавшим следующие экзамены:

теоретический экзамен по Правилам дорожного движения, утвержденным Указом

Президента Республики Беларусь от 28 ноября 2005 г. N 551 (далее - теоретический экзамен) (от сдачи теоретического экзамена освобождаются лица, имеющие удостоверение тракториста-машиниста или водительское удостоверение на право управления мопедом, мотоциклом, автомобилем, составом транспортных средств, трамваем, троллейбусом);

практический экзамен по вождению колесных тракторов и самоходных машин на испрашиваемую категорию (категории) (далее - практический экзамен).

Теоретический и практический экзамены сдаются в уполномоченном органе в соответствии с пунктом 4 настоящего Положения.

Без прохождения подготовки (переподготовки) в учебных организациях выдаются удостоверения тракториста-машиниста:

на право управления колесными тракторами, самоходными машинами, относящимися к категориям "A", "B", - лицам, сдавшим теоретический экзамен;

на право управления колесными тракторами, самоходными машинами категории "C":

лицам, имеющим удостоверение тракториста-машиниста на право управления колесными тракторами категории "D", сдавшим практический экзамен;

лицам, окончившим учреждения высшего или среднего специального образования по специальностям, учебные планы по которым включают изучение учебных предметов по устройству, техническому обслуживанию и ремонту тракторов, самоходных машин в объеме не менее чем это предусмотрено единой программой подготовки водителей колесных тракторов, самоходных машин категории "C", сдавшим теоретический и практический экзамены;

лицам, имеющим недействительное удостоверение тракториста-машиниста третьего класса, выданное на территории республик бывшего Союза Советских Социалистических Республик, сдавшим теоретический экзамен;

на право управления колесными тракторами, самоходными машинами категорий "D", "F" - лицам, окончившим учреждения высшего или среднего специального образования по группе специальностей "Агроинженерия", имеющим стаж управления колесными тракторами, самоходными машинами категории "C" не менее двух лет, сдавшим практический экзамен;

на право управления колесными тракторами, самоходными машинами категорий "C", "D" - лицам, имеющим недействительное удостоверение тракториста-машиниста второго класса, выданное на территории республик бывшего Союза Советских Социалистических Республик, сдавшим теоретический экзамен;

на право управления колесными тракторами, самоходными машинами категорий "C", "D", "E", "F" - лицам, имеющим недействительное удостоверение тракториста-машиниста первого класса, выданное на территории республик бывшего Союза Советских Социалистических Республик, сдавшим теоретический экзамен;

на право управления колесными тракторами, самоходными машинами соответствующих категорий - лицам, имеющим иностранное удостоверение, сдавшим теоретический экзамен (за исключением граждан Российской Федерации или граждан Республики Беларусь, имеющих российское национальное удостоверение тракториста-машиниста).

11. При выдаче удостоверения тракториста-машиниста на основании иностранного удостоверения лицам, получившим вид на жительство в Республике Беларусь, биометрический вид на жительство в Республике Беларусь иностранного гражданина (биометрический вид на жительство в Республике Беларусь лица без гражданства) или удостоверение беженца, данное иностранное удостоверение возвращается этим лицам, за исключением случаев, указанных в части третьей настоящего пункта.

При выдаче удостоверения тракториста-машиниста лицам, получившим (имеющим) гражданство Республики Беларусь, иностранное удостоверение уничтожается по истечении срока хранения.

В случае наличия признаков подделки (несоответствия) иностранного удостоверения решение о его возврате лицам, указанным в части первой настоящего пункта, а также о необходимости признания недействительным выданного удостоверения тракториста-машиниста принимается исходя из результатов проведения проверки в соответствии с законодательством.

12. Удостоверение тракториста-машиниста подлежит обязательному обмену в следующих случаях:

истечение срока действия;

перемена фамилии, собственного имени, отчества (если таковое имеется) владельца;

непригодность для использования;

необходимость внесения в графу "Особые отметки" специальной пометки, обусловливающей его действительность;

по желанию владельца.

При обмене удостоверений тракториста-машиниста лицам, имеющим право управления колесным трактором, самоходной машиной хотя бы одной категории из категорий "C", "D", "E", "F", право управления колесным трактором, самоходной машиной категорий "A", "B" предоставляется без сдачи экзаменов с проставлением соответствующих разрешающих отметок в удостоверении тракториста-машиниста.

Обмен удостоверений тракториста-машиниста в целях проставления разрешающих отметок в категориях "A", "B" при отсутствии иных оснований не является обязательным и осуществляется по желанию владельца.

13. Если в представленной медицинской справке о состоянии здоровья, подтверждающей годность к управлению механическими транспортными средствами, самоходными машинами, установлены ограничения на право управления колесными тракторами, самоходными машинами отдельных категорий, в выдаваемом удостоверении тракториста-машиниста отметки в соответствующих категориях колесных тракторов, самоходных машин не проставляются.

Проставление разрешающих отметок осуществляется без сдачи экзаменов после предъявления медицинской справки о состоянии здоровья, подтверждающей годность к управлению такими категориями колесных тракторов, самоходных машин.

14. Учет выданных удостоверений тракториста-машиниста, временных разрешений ведется в книге выдачи удостоверений тракториста-машиниста (далее - книга), форма которой устанавливается Министерством сельского хозяйства и продовольствия.

Листы книги нумеруются, прошиваются и скрепляются печатью уполномоченного органа. Книги хранятся шестьдесят лет.

Одновременно осуществляется автоматизированный учет выданных удостоверений тракториста-машиниста.

Документы, послужившие основанием для выдачи удостоверений тракториста-машиниста, нумеруются и подшиваются в отдельные дела в очередности, соответствующей записям в книге, и хранятся в уполномоченном органе в течение двух лет.

15. При выдаче удостоверений тракториста-машиниста лицам, имеющим ограничения в сроках медицинского переосвидетельствования, в графу "Особые отметки" вносится запись "Без медицинской справки о состоянии здоровья недействительно". В этой графе могут отмечаться и другие ограничения и предписания.

16. Удостоверение тракториста-машиниста заверяется подписью работника и печатью уполномоченного органа.

17. При замене удостоверения тракториста-машиниста или выдаче взамен утерянного (похищенного) во вновь выдаваемом удостоверении тракториста-машиниста в графе "Особые отметки" проставляются серия, номер и дата выдачи прежнего удостоверения тракториста-машиниста. В графу "Примечание" книги вносится запись "Взамен удостоверения тракториста-машиниста..." с указанием серии, номера, даты выдачи прежнего удостоверения тракториста-машиниста, уполномоченного органа, его выдавшего.

18. Найденные впоследствии удостоверения тракториста-машиниста, вместо которых владельцам выданы новые удостоверения тракториста-машиниста, считаются недействительными.

19. Удостоверения тракториста-машиниста и временные разрешения, испорченные при заполнении, а также удостоверения тракториста-машиниста, невостребованные владельцем по истечении двух лет после окончания срока лишения права управления колесными тракторами, самоходными машинами либо хранящиеся в уполномоченном

органе по каким-либо другим причинам, уничтожаются в установленном порядке.

Основаниями для внесения изменений либо исправления допущенных технических и иных ошибок (описки, опечатки, грамматические и другие ошибки) в удостоверении тракториста-машиниста являются:

устное заявление лица с представлением документов, подтверждающих наличие ошибок;

решение уполномоченного лица, выдавшего удостоверение тракториста-машиниста.

Выдача удостоверения тракториста-машиниста в связи с внесением изменений либо исправлением допущенных технических и иных ошибок осуществляется в день поступления заявления либо принятия решения без взимания платы.

20. Удостоверения тракториста-машиниста лиц, лишенных права управления механическим транспортным средством, самоходной машиной за управление ими в состоянии алкогольного опьянения или в состоянии, вызванном потреблением наркотических средств, психотропных веществ, их аналогов, токсических или других одурманивающих веществ, либо за передачу права управления механическим транспортным средством, самоходной машиной такому лицу, а равно за отказ от прохождения в установленном порядке проверки (освидетельствования) на предмет определения состояния алкогольного опьянения либо состояния, вызванного потреблением наркотических средств, психотропных веществ, их аналогов, токсических или других одурманивающих веществ, а также за употребление водителем алкогольных, слабоалкогольных напитков или пива, наркотических средств, психотропных веществ, их аналогов, токсических или других одурманивающих веществ после подачи сотрудником органов внутренних дел сигнала об остановке транспортного средства либо после совершения дорожно-транспортного происшествия, участником которого он является, до прохождения проверки (освидетельствования) на предмет определения состояния алкогольного опьянения либо состояния, вызванного потреблением наркотических средств, психотропных веществ, их аналогов, токсических или других одурманивающих веществ, после вступления в законную силу соответствующего постановления о наложении административного взыскания вместе с копией этого постановления направляются Государственной автомобильной инспекцией Министерства внутренних дел в уполномоченный орган.

Учет удостоверений тракториста-машиниста, указанных в части первой настоящего пункта, ведется уполномоченным органом в журнале учета поступления и возврата удостоверений тракториста-машиниста, форма которого устанавливается Министерством сельского хозяйства и продовольствия.

Журнал учета поступления и возврата удостоверений тракториста-машиниста хранится в уполномоченном органе двадцать пять лет.

21. Бланки удостоверения тракториста-машиниста и временного разрешения являются бланками документов с определенной степенью защиты, формы которых устанавливаются Министерством сельского хозяйства и продовольствия.

22. Бланки удостоверения тракториста-машиниста и временного разрешения изготавливаются в организациях, имеющих лицензию на данный вид деятельности, на основании заявок уполномоченных органов по оригинал-макетам, согласованным Министерством сельского хозяйства и продовольствия.

ГЛАВА 3
ОСНОВАНИЯ ДЛЯ ОТКАЗА В ВЫДАЧЕ, ОБМЕНЕ И ВОЗВРАТЕ УДОСТОВЕРЕНИЯ ТРАКТОРИСТА-МАШИНИСТА, АННУЛИРОВАНИЕ УДОСТОВЕРЕНИЯ ТРАКТОРИСТА-МАШИНИСТА

23. Уполномоченный орган отказывает в принятии заявления об осуществлении административных процедур, предусмотренных в пунктах 15.21, 15.22 и 15.28 перечня, если:

не представлены документы, включенные в перечень документов и (или) сведений, представляемых заинтересованными лицами для осуществления административной процедуры, а также документы и (или) сведения, указанные в части первой пункта 2 статьи 15 Закона Республики Беларусь "Об основах административных процедур" (в

случае истребования таких документов и (или) сведений);

не соблюдены требования к порядку представления, форме или содержанию заявления, в том числе если заявление исполнено карандашом, в нем содержатся нечитаемая информация, подчистки, приписки, зачеркнутые слова, незаверенные исправления;

представлены документы и (или) сведения с истекшим сроком действия, за исключением удостоверения тракториста-машиниста;

рассмотрение заявления не относится к компетенции уполномоченного органа;

в уполномоченном органе имеется административное решение об отказе в осуществлении административной процедуры по ранее поданному заявлению этого же лица и не устранены недостатки, явившиеся причиной отказа.

24. Уполномоченный орган отказывает в осуществлении административных процедур, предусмотренных в пунктах 15.21, 15.22 и 15.28 перечня, в случаях:

если представлены документы и (или) сведения, не соответствующие требованиям законодательства, в том числе подложные, поддельные или недействительные документы;

если в уполномоченном органе имеются сведения об обстоятельствах, указанных в абзацах втором, шестом - десятом статьи 27 Закона Республики Беларусь "О дорожном движении", препятствующих выдаче, обмену и возврату удостоверения тракториста-машиниста, выдаче временного разрешения;

смерти физического лица, ранее обратившегося за осуществлением административной процедуры.

25. Сведения, на основании которых принято административное решение об отказе в принятии заявления об осуществлении административной процедуры либо об отказе в осуществлении административной процедуры, вносятся в соответствующую графу заявления.

26. Решение об аннулировании удостоверения тракториста-машиниста принимается не позднее пяти рабочих дней со дня поступления в уполномоченный орган решения суда или органа, ведущего уголовный процесс, о признании выданного удостоверения тракториста-машиниста недействительным либо информации о недействительности документа, послужившего основанием для выдачи удостоверения тракториста-машиниста.

Аннулирование удостоверения тракториста-машиниста осуществляется путем внесения соответствующей информации в автоматизированную информационную систему и уведомления лица о принятом решении.

Приложение
к Положению о порядке выдачи и обмена
водительского удостоверения на право
управления колесным трактором,
самоходной машиной (удостоверения
тракториста-машиниста)

Форма

_____
(наименование уполномоченного органа)
_____

ЗАЯВЛЕНИЕ

Я, _____,
(фамилия, собственное имя, отчество (если таковое имеется)
число, месяц и год рождения _____,

место рождения _____,
зарегистрирован (зарегистрирована) по адресу: область _____,
район _____, город _____, улица _____, дом _____,
корпус _____, квартира _____, документ, удостоверяющий личность гражданина Республики Беларусь, иностранного гражданина и лица без гражданства, постоянно проживающих в Республике Беларусь, _____,
серия (при наличии) _____, номер _____, дата выдачи _____,
наименование государственного органа, его выдавшего, _____, идентификационный номер (при наличии) _____, прошу выдать, заменить, возвратить удостоверение тракториста-машиниста категории _____, выдать временное разрешение (нужное подчеркнуть) в связи с _____
(указать причину)
_____.

Прилагаются следующие документы: _____
_____
_____
_____

Сведения о внесении платы, взимаемой при осуществлении административной процедуры (если такая плата внесена посредством использования платежной системы в едином расчетном и информационном пространстве):

дата внесения _____

учетный номер операции (транзакции) _____

сумма, рублей _____

___ _____ _____ г. _____
(подпись заявителя)

Служебные отметки уполномоченного органа

Подтверждается сдача экзаменов:

теоретического _____ _____ _____
(дата) (подпись) (инициалы, фамилия уполномоченного лица)

практического:

первый этап _____ _____ _____
(дата) (подпись) (инициалы, фамилия уполномоченного лица)

второй этап _____ _____ _____
(дата) (подпись) (инициалы, фамилия уполномоченного лица)

Выдано: удостоверение тракториста-машиниста серии _____ N _____,
временное разрешение серии _____ N _____ (выбрать нужное).

Административное решение об отказе в принятии заявления об осуществлении административной процедуры, об отказе в осуществлении административной процедуры (нужное подчеркнуть) принято на основании _____
_____
_____
_____.

___ _____ _____ г. _____ _____
(подпись) (инициалы, фамилия уполномоченного лица)